# Resitec - Typ RS 305d.245 passend in Rohr PE ø 110 mm
# Massblatt / fiche technique des mesures

**mit Schlitzrost barfuss begehbar**

**caillebotis avec fentes traversée pied nus**

RS305d.2.245 ☐

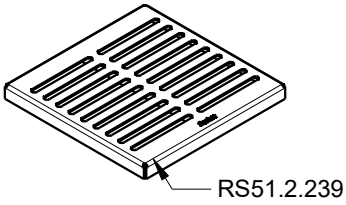


**mit Lochrost 6mm befahrbar**

**grille perforée 6mm carrossable**

RS305d.6.245 ☐

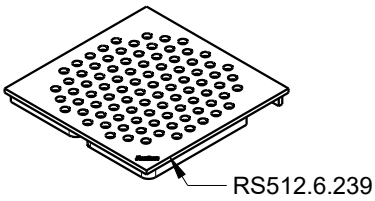


**mit Gitterrost befahrbar**

**grille caillebotis carrossable**

RS305d.G.245 ☐

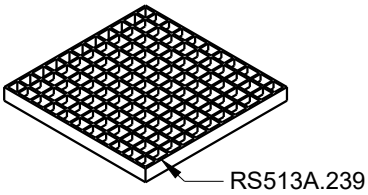


☐ Rost verschraubt / grille vissée

Achtung: Da der Ablaufkörper klein ist
kann er nicht bei grossem Wasseranfall
eingesetzt werden.
( Glockensifon enspricht nicht den Abwasserleitsätzen )

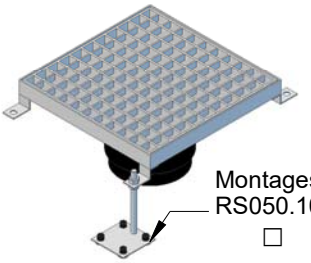


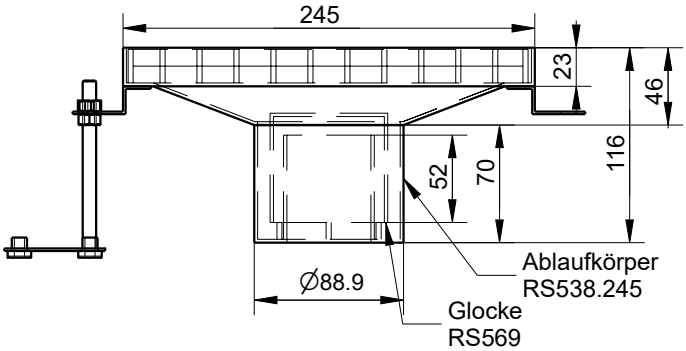


Glockensifon mit
Rückstaudichtung
RS644.80

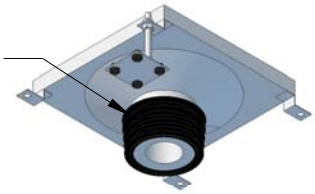

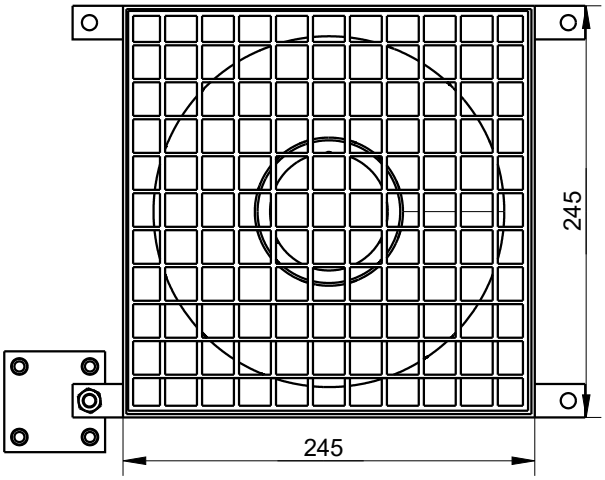


Glockensifon mit
Rückstaudichtung
RS644.80 +
Rohr Pe ø 110mm

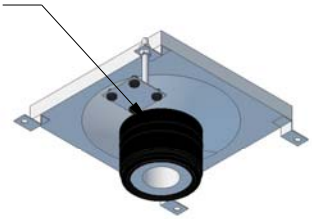

Glockensifon mit
Rückstaudichtung
RS644.80 +
Rohr Pe ø 110mm
eingesteckt in
Steckmuffe ø 110 mm

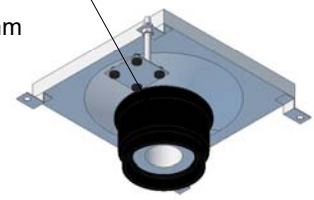

☐ Rückstaudichtung RS644.80
joint de refoulement RS644.80
☐ Übergangsbride
Collier d'union intermédiaire