Resitec - Spezial Überlaufrohr mit Einlaufteil
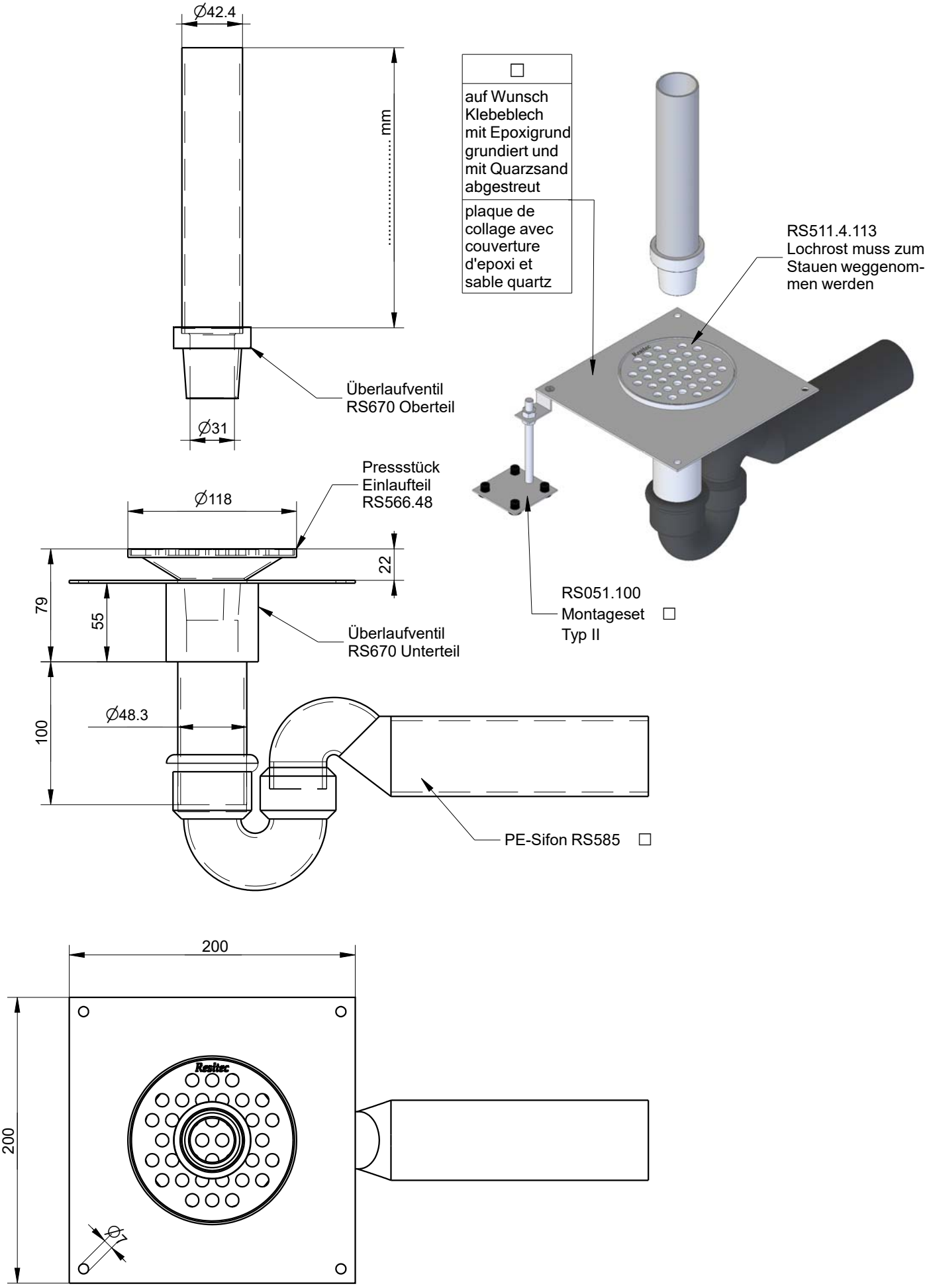
Material : 1.4404 (V4A)