Resitec - Typ RS 220vK, DN 80 spezial
Massblatt / fiche technique des mesures

mit verschliessbarem Deckel, befahrbar / avec couvercle verrouillable, carrossable

Material: 1.4404 (V4A)

RS220vKA.661A.80.B
(B = besandet)
(ohne Schraube in Deckel)
☐

RS220vKB.661B.80.B
(B = besandet)
(mit Schraube in Deckel)
☐

RS512.10.128.V4A
Lochrost 10 mm
grille pérforée 10 mm
(zusätzlich / en plus)
☐

RS220vKA.661A.80
(ohne Schraube in Deckel)
☐

RS220vKB.661B.80
(mit Schraube in Deckel)
☐

Saugheber
ventouse pour couvercle
RS663 für Typ A ☐
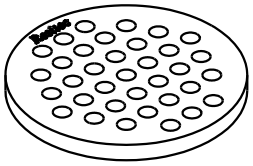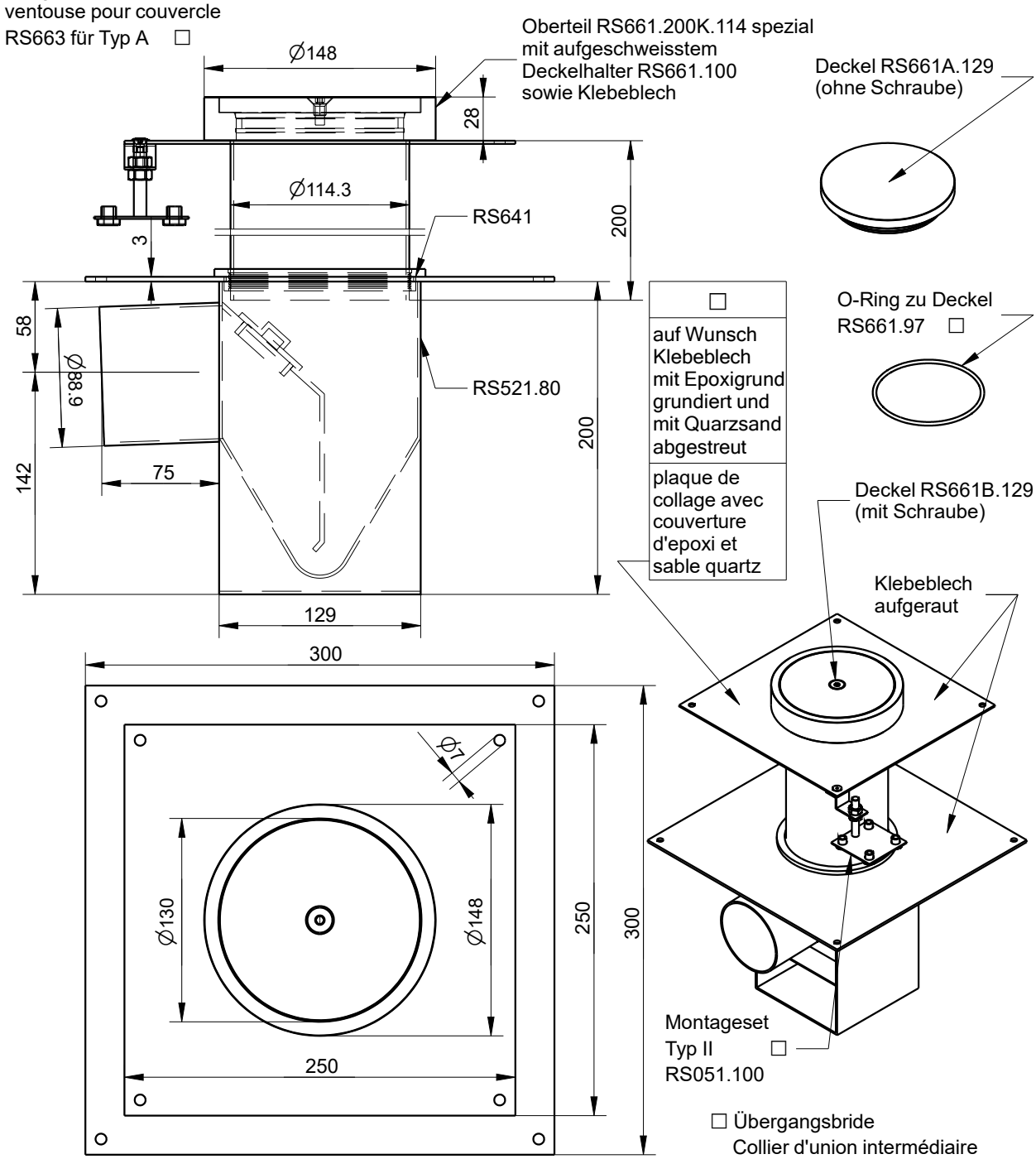
Ausziehvorrichtung / vis
RS662 für Typ B ☐