Resitec - Duschrinne für verdeckte Montage mit Kleberand, Zarge sowie mit Seitenprofil 4.5 mm links
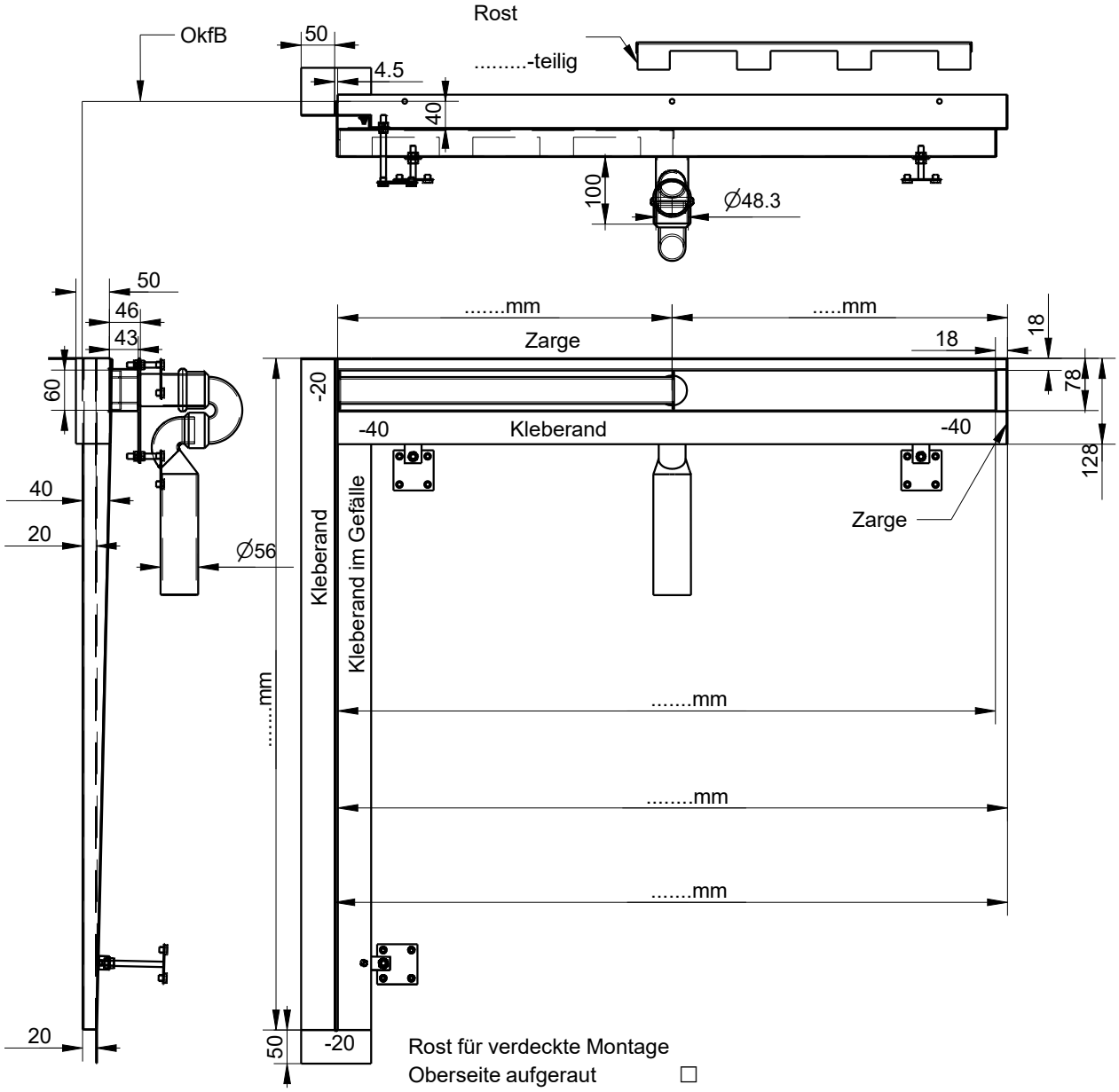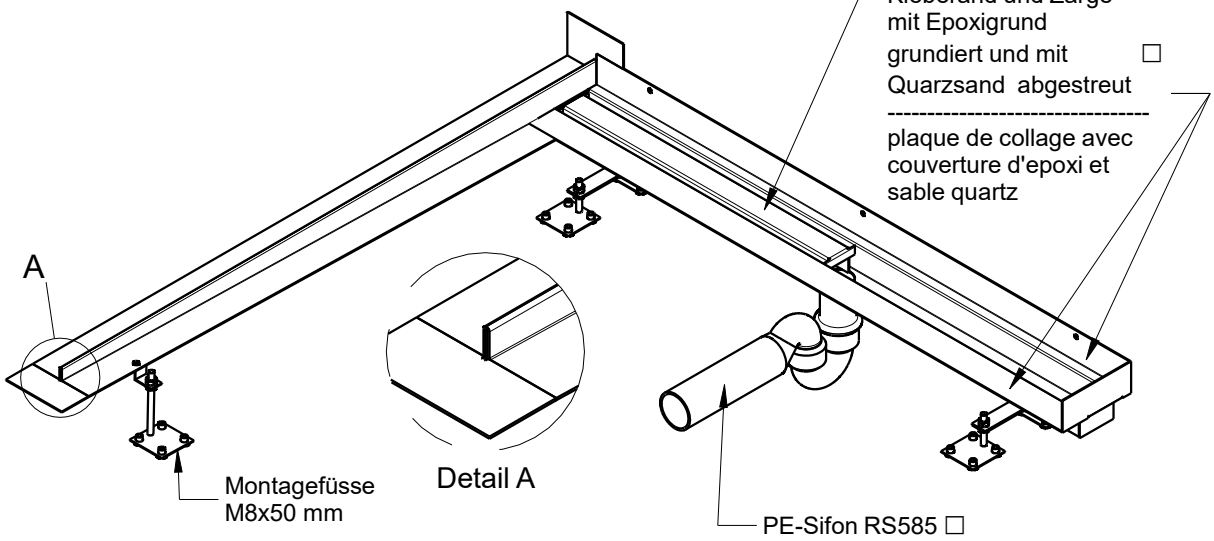
Material Rinne: 1.4404 (V4A), gebeizt / Rost 1.4301 (V2A) Rinne ohne Gefälle