Resitec - Entwässerungsrinne mit Rand 4.5mm und Kleberand

Material Rinne:1.4404 (V4A), gebeizt

Rinne **mit** Gefälle ☐ **ohne** Gefälle ☐

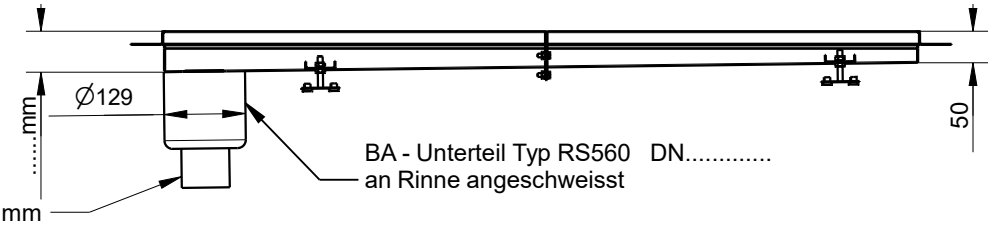

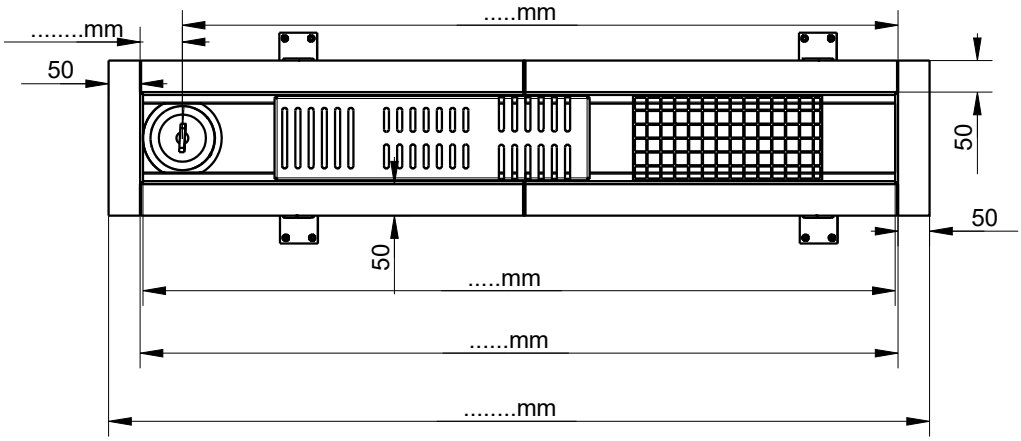

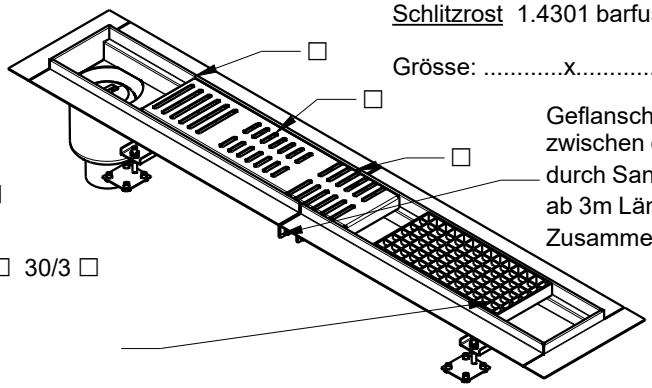

Schlitzrost 1.4301 barfuss begehbar ☐

Grösse: .....x.....mm .....Stk

Geflanscht mit Silikon zwischen den Flanschen durch Sanitär Installateur ☐ ab 3m Länge Zusammengeschweisst ☐

Gitterrost Gitterrost verschraubt ☐

V2A ☐ verzinkt ☐

Tragstab **: 20/2 ☐ 25/2 ☐ 25/3 ☐ 30/2 ☐ 30/3 ☐

Masche: 33/11 mm ☐ 22/22 ☐ 22/33 ☐

mit arrondierten Kanten

mit einfachem Gleitschutz ☐

Grösse: .....x.....mm .....Stk

Grösse: .....x.....mm .....Stk

1. Mass = Tragstabmass

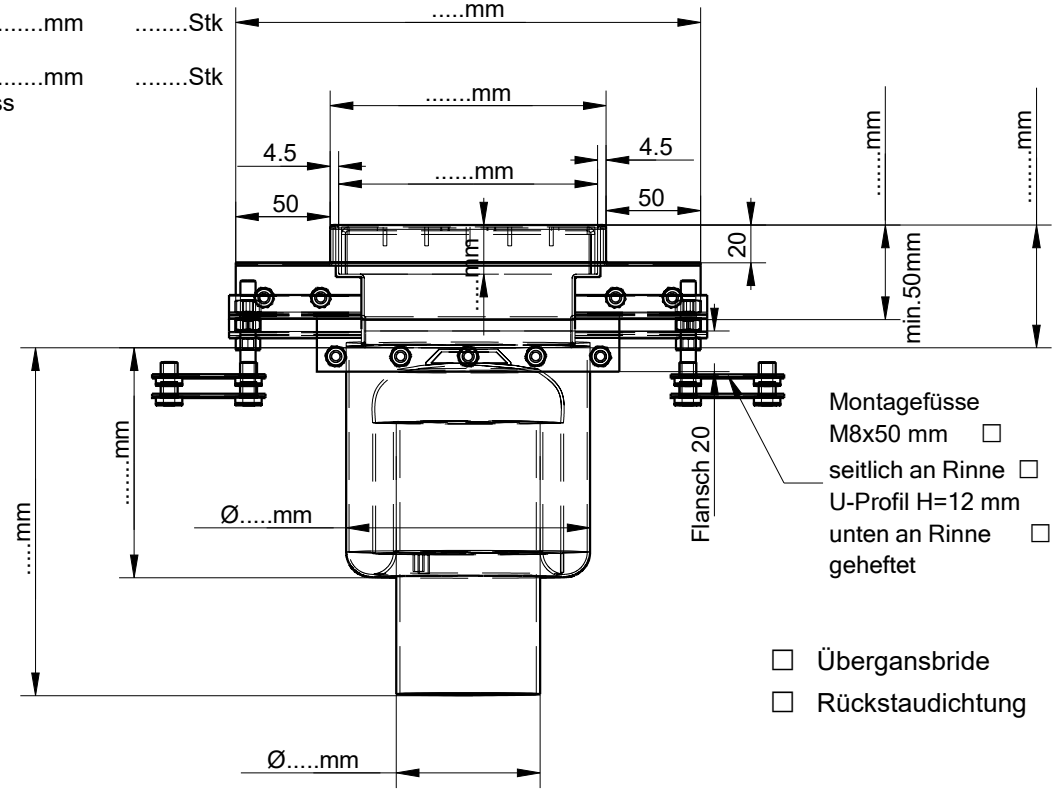

☐ Übergansbride

☐ Rückstaudichtung