Resitec - Entwässerungsrinne mit Rand 4.5mm und Kleberand

Material Rinne:1.4404 (V4A), gebeizt

Rinne mit Gefälle ☐ ohne Gefälle ☐

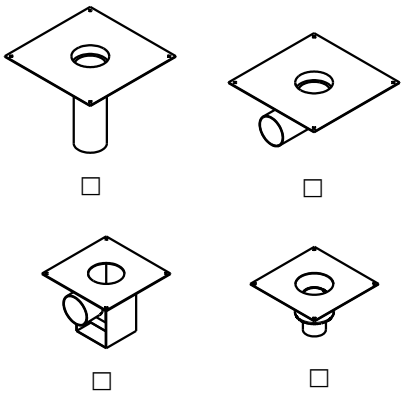

☐ ☐ ☐ ☐

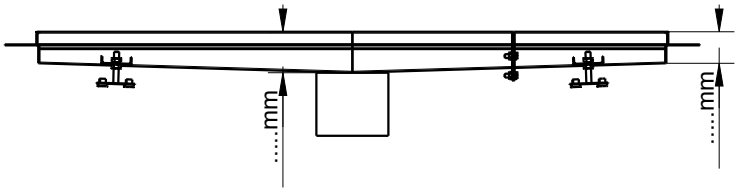

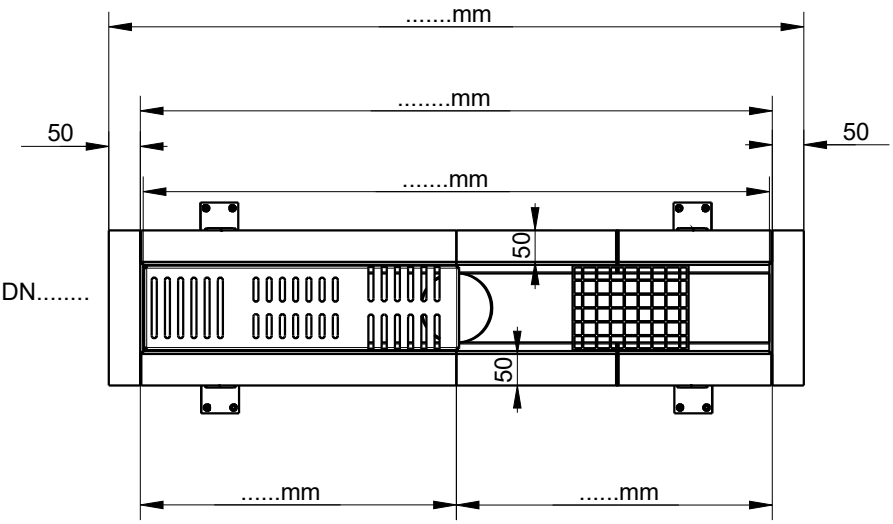

BE / BA - Unterteil Typ RS.....DN.....
vorgängig verlegt ☐
an Rinne angeschweisst ☐
mit Sekundär-Dichtung ☐
ohne Sekundär-Dichtung ☐

☐ Rückstaudichtung

☐ Übergangsbride

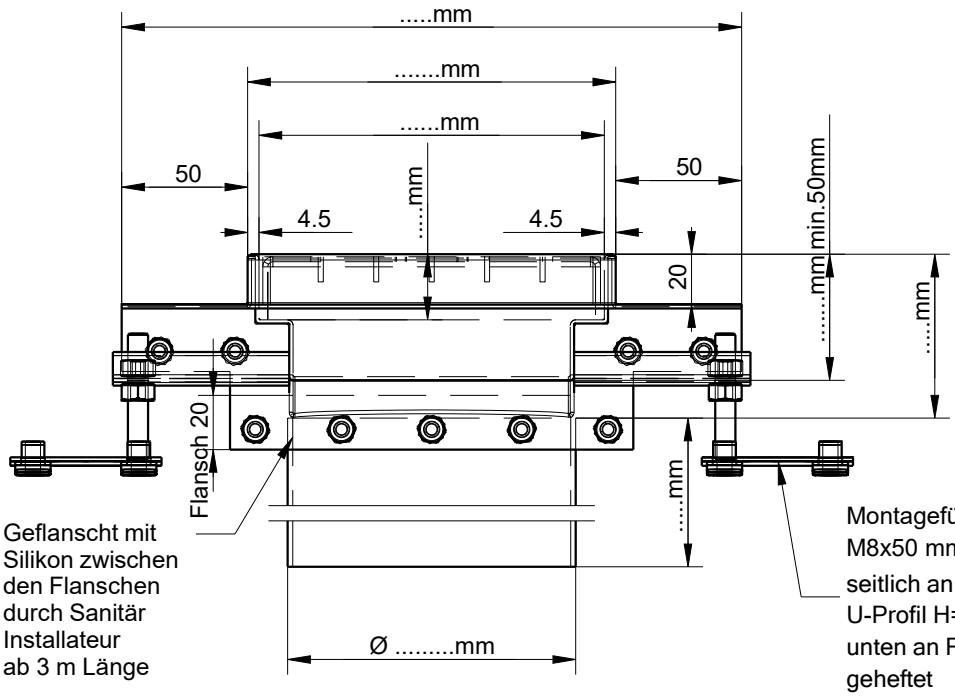

Geflanscht mit Silikon zwischen den Flanschen durch Sanitär Installateur ab 3 m Länge

Montagefüsse M8x50 mm ☐
seitlich an Rinne ☐
U-Profil H=12 mm unten an Rinne ☐
geheftet

Schlitzrost 1.4301 barfuss begehbar ☐

Grösse: .....x.....mm .....Stk

Gitterrost Gitterrost verschraubt ☐

V2A ☐ verzinkt ☐

Tragstab **: 20/2 ☐ 25/2 ☐ 25/3 ☐ 30/2 ☐ 30/3 ☐

Masche: 33/11 mm ☐ 22/22 ☐ 22/33 ☐
mit arrondierten Kanten
mit einfachem Gleitschutz ☐

Grösse: .....x.....mm .....Stk

Grösse: .....x.....mm .....Stk
1. Mass = Tragstabmass

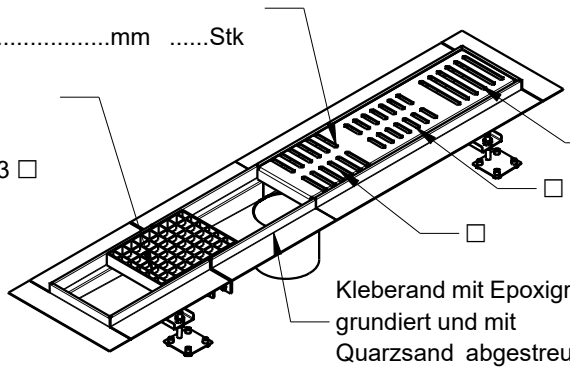

☐
☐
☐

Kleberand mit Epoxigrund grundiert und mit Quarzsand abgestreut ☐