Resitec - Entwässerungsrinne mit Kleberand

Material Rinne: 1.4404 (V4A), gebeizt

Rinne mit Gefälle ☐ ohne Gefälle ☐

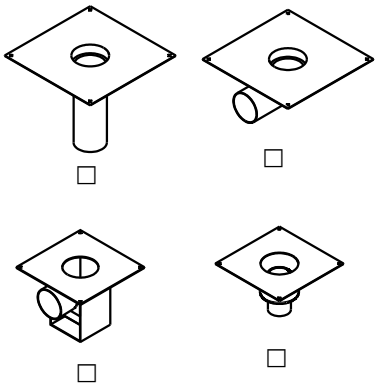

☐ ☐ ☐ ☐

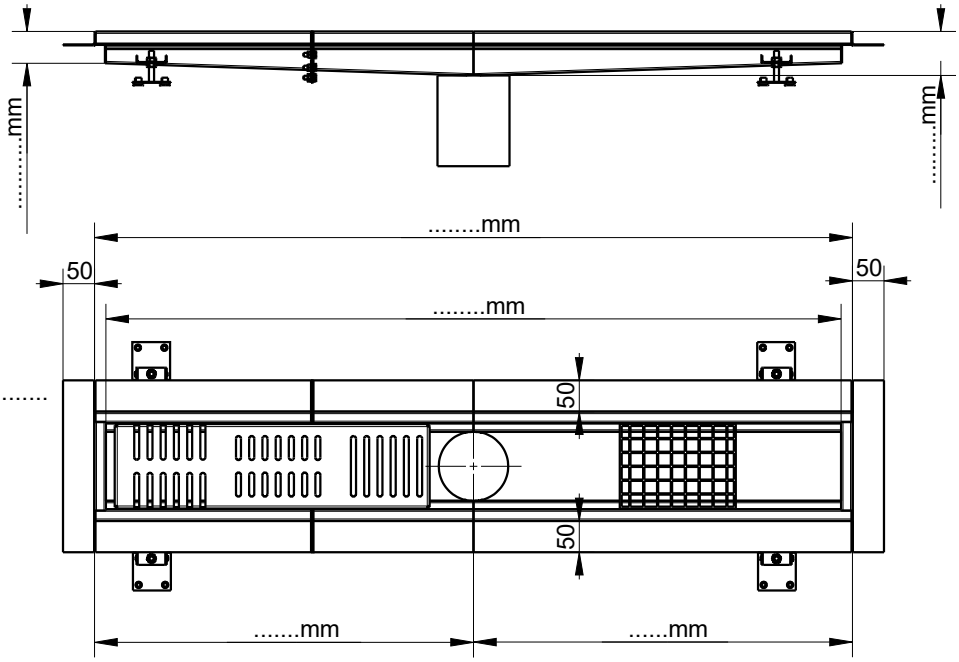

BE / BA - Unterteil Typ RS.....DN.....
vorgängig verlegt ☐
an Rinne angeschweisst ☐
mit Sekundär-Dichtung ☐
ohne Sekundär-Dichtung ☐

☐ Rückstaudichtung

☐ Übergangsbride

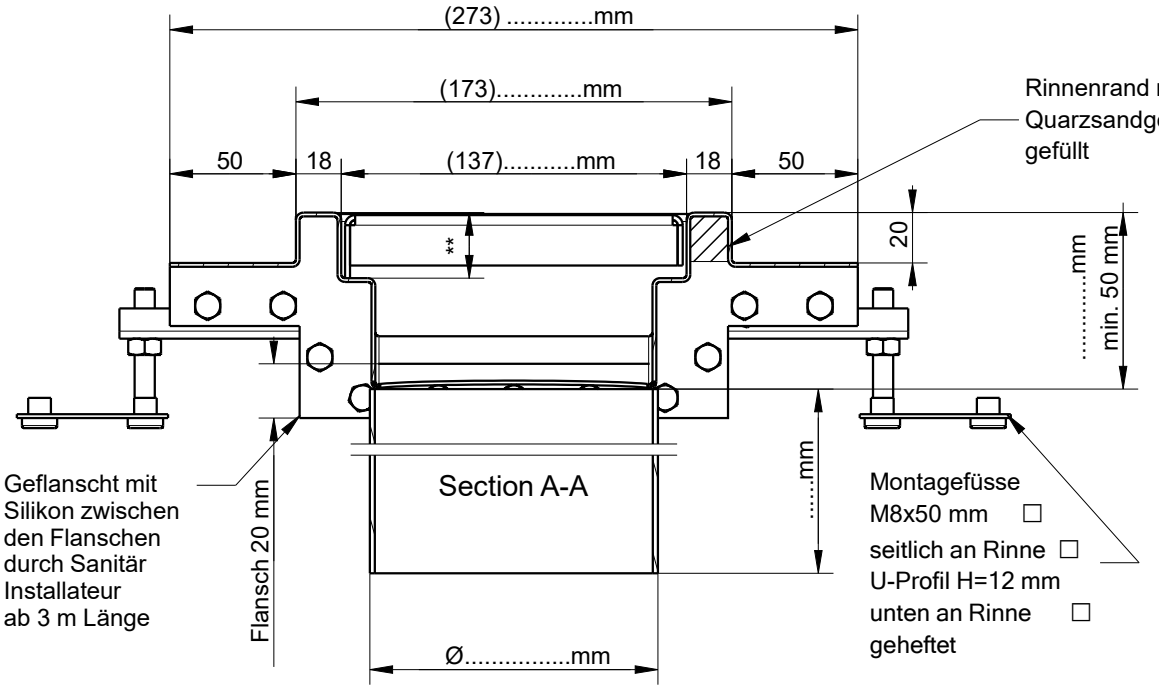

Schlitzrost 1.4301 barfuss begehbar ☐

Grösse: .....x.....mm .....Stk

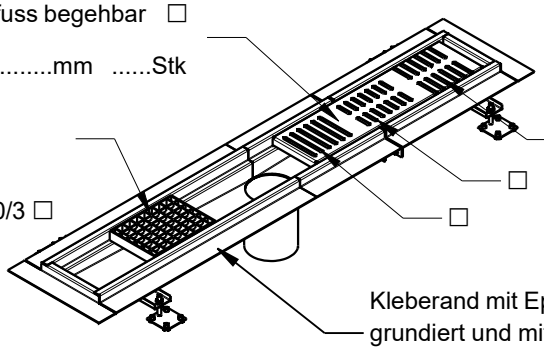

☐ ☐ ☐

Kleberand mit Epoxigrund grundiert und mit Quarzsand abgestreut ☐

Gitterrost

Gitterrost verschraubt ☐

V2A ☐ verzinkt ☐

Tragstab **: 20/2 ☐ 25/2 ☐ 25/3 ☐ 30/2 ☐ 30/3 ☐

Masche: 33/11 mm ☐ 22/22 ☐ 22/33 ☐

mit arrondierten Kanten

mit einfachem Gleitschutz ☐

Grösse: .....x.....mm .....Stk

Grösse: .....x.....mm .....Stk

1. Mass = Tragstabmass