Resitec - Entwässerungsrinne zusammenschraubbar

Material Rinne: 1.4404 (V4A) ☐ / 1.4301 (V2A) ☐ (Rinne nicht 100% wasserdicht)

Länge innen.....mm Länge aussen.....mm

Länge max. 2980mm/Rinnenstück

Rinne ohne Gefälle

.....mm

.....Stk Rinnenteile àL= 2980 mm

.....Stk Rinnenteile à L=.....mm

.....Stk Distanzbügel
(2 Stk / Rinnenstück)
(4 Stk bei Rost verschraubt)

.....Stk Verbindungsbügel

.....Stk Boden

.....Stk Stutzen ø .....mm

.....Stk Montagefüsse
(4 Stk / Rinnenstück)

.....Stk Gehrungswinkel 90°

.....mm .....mm

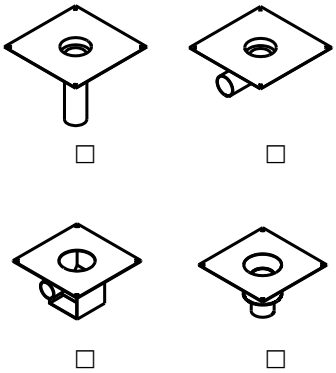

☐ ☐

☐ ☐

BE / BA - Unterteil

Typ RS.....DN.....

☐ Rückstaudichtung
joint de refoulement

☐ Übergangsbride
Collier d'union intermédiaire

Gitterrost Gitterrost verschraubt ☐

V2A ☐ verzinkt/galvanisé ☐

Tragstab/Profile: 25/2 mm
Masche/Maille: 22/22 mm
Grösse: 134x1500 mm .....Stk

Gösse: 134x.....mm 1 Stk

Schlitzrost 1.4301 barfuss begehbar ☐

Länge= max. 1180 mm .....Stk

134x.....mm 1 Stk

Distanzbügel geschweisst ☐

Distanzbügel geschraubt ☐

Boden geschraubt ☐

Montagefuss mit 3d-Muttern ☐

U-Bügel mit Montagefuss ☐
ohne Montagefuss ☐

Montagefüsse M8x50 mm seitlich an Rinne ☐

Verbindungsbügel

1- Seitig ☐
2- Seitig ☐
geschlitzt

Ausschnitt im Rinnenboden durch Installateur ☐

Boden geschweisst ☐

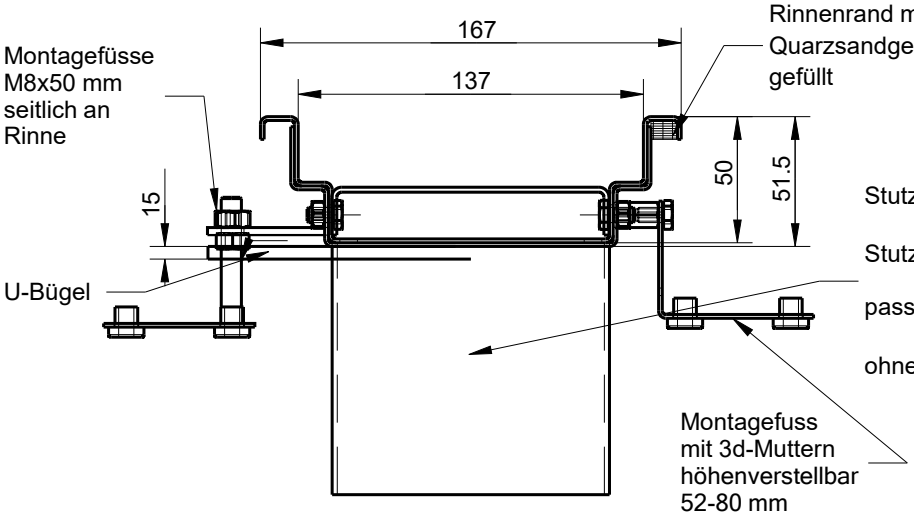

Montagefüsse M8x50 mm seitlich an Rinne

U-Bügel

Rinnenrand mit Epoxi-Quarzsandgemisch gefüllt ☐

Stutzen: vertikal ☐ horizontal ☐

Stutzen ø .....xL=.....mm

passend in BA/BE Typ .....mm

ohne Stutzen ☐

Montagefuss mit 3d-Muttern höhenverstellbar 52-80 mm