Resitec - Entwässerungsrinne mit 4x Kleberand

Material Rinne: 1.4404 (V4A)

Rinne **mit** Gefälle ☐ **ohne** Gefälle ☐

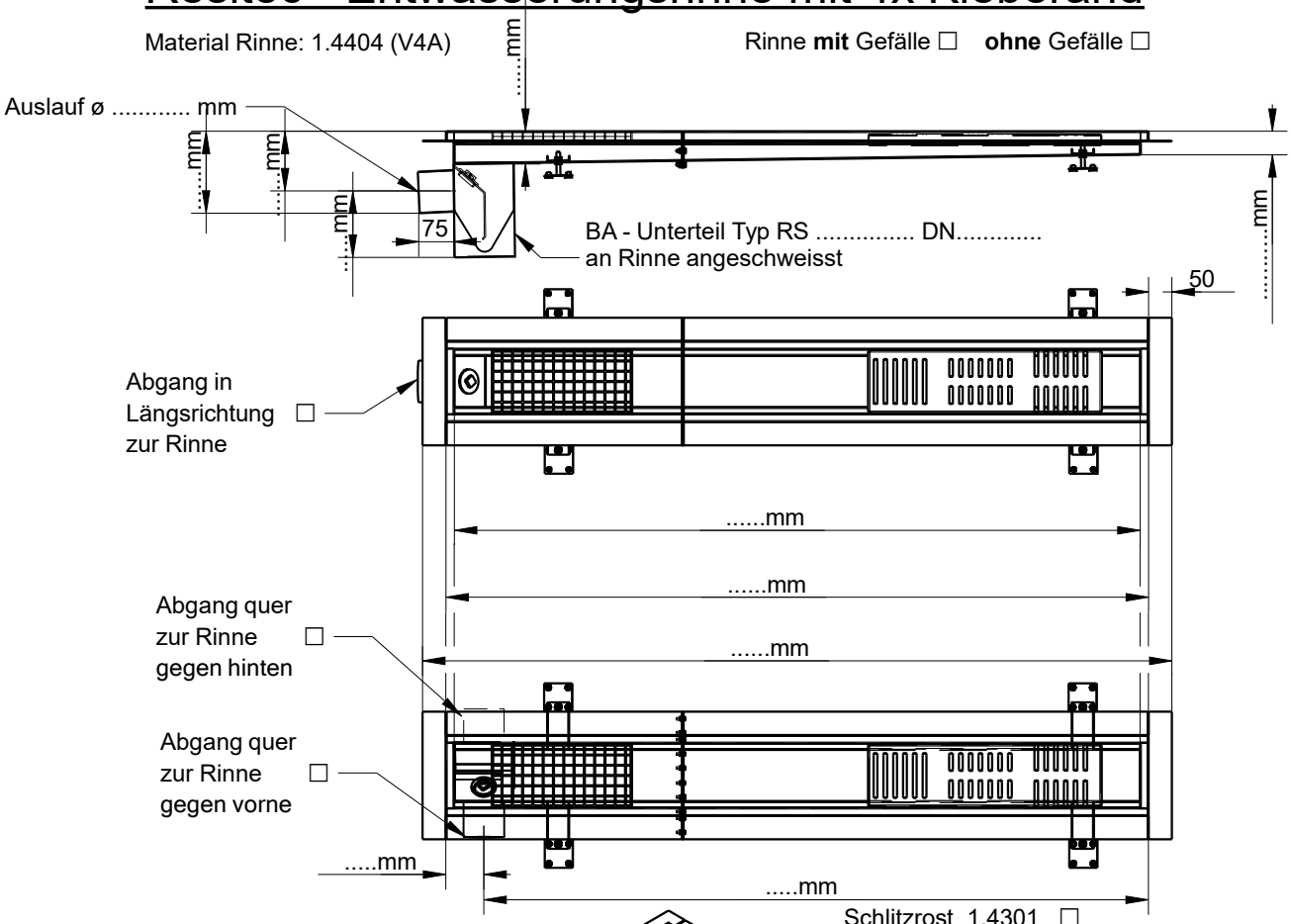

Schlitzrost 1.4301 ☐
barfuss begehbar

Grösse: .....x.....mm .....Stk

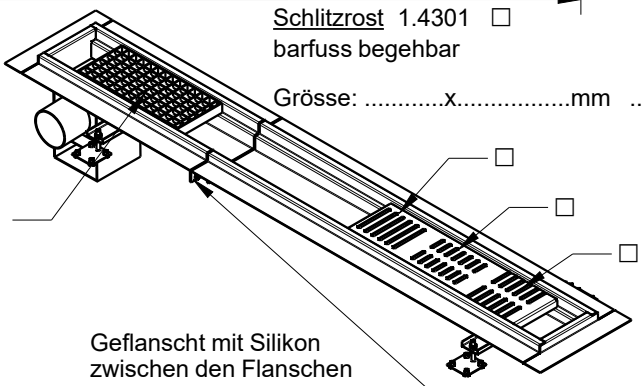

Geflanscht mit Silikon
zwischen den Flanschen
durch Sanitär Installateur ☐
ab 3m Länge
Zusammengeschweisst ☐

Gitterrost

Gitterrost verschraubt ☐

V2A ☐ verzinkt ☐

Tragstab: 20/2 ☐ 25/2 ☐ 25/3 ☐ 30/2 ☐ 30/3 ☐

Masche: 33/11 mm ☐ 22/22 ☐ 22/33 ☐

mit arrondierten Kanten

mit einfachem Gleitschutz ☐

Grösse: ..... x .....mm .....Stk

Grösse: ..... x .....mm .....Stk
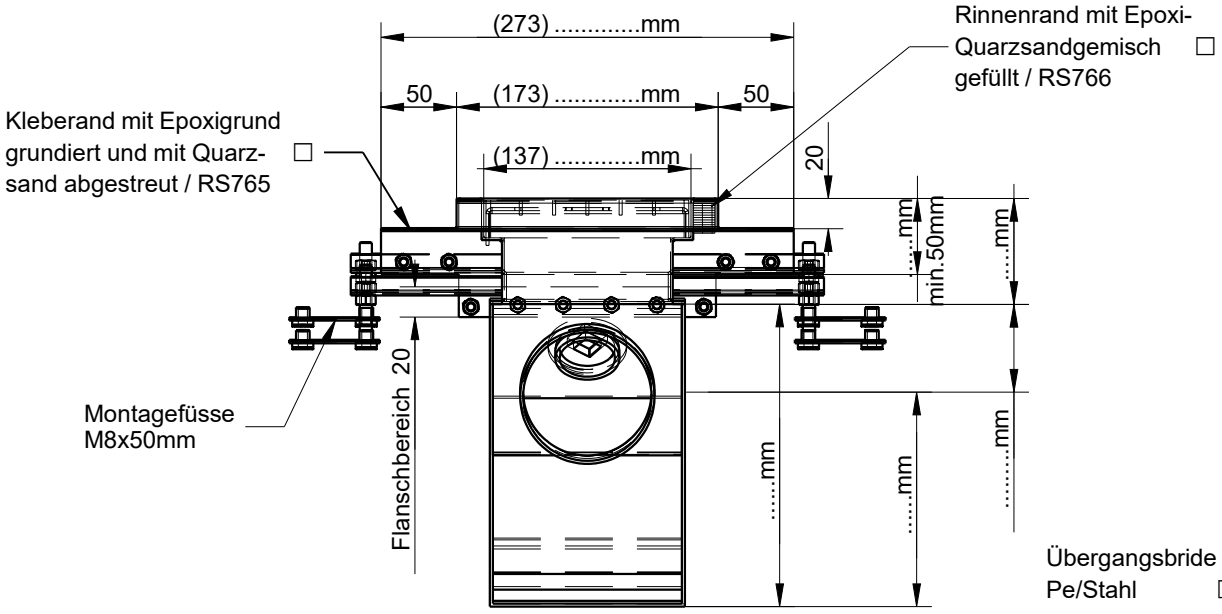
1. Mass = Tragstabmass