Resitec - Entwässerungsrinne mit 4x Kleberand

Material Rinne: 1.4404 (V4A) ☐ / 1.4301 (V2A) ☐ Rinne mit Gefälle ☐ ohne Gefälle ☐

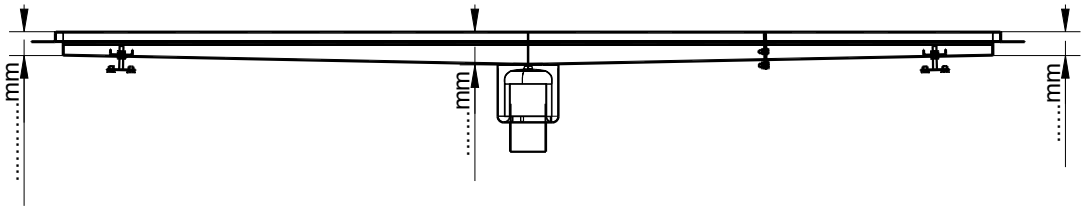

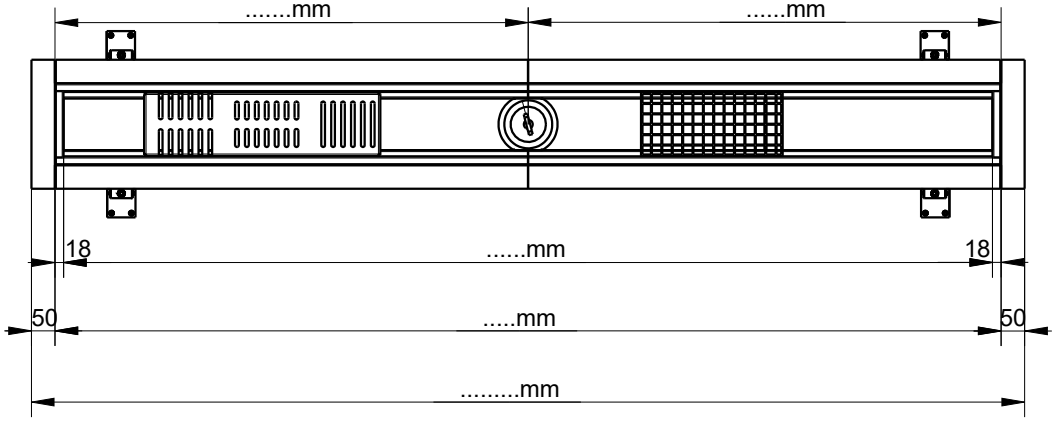

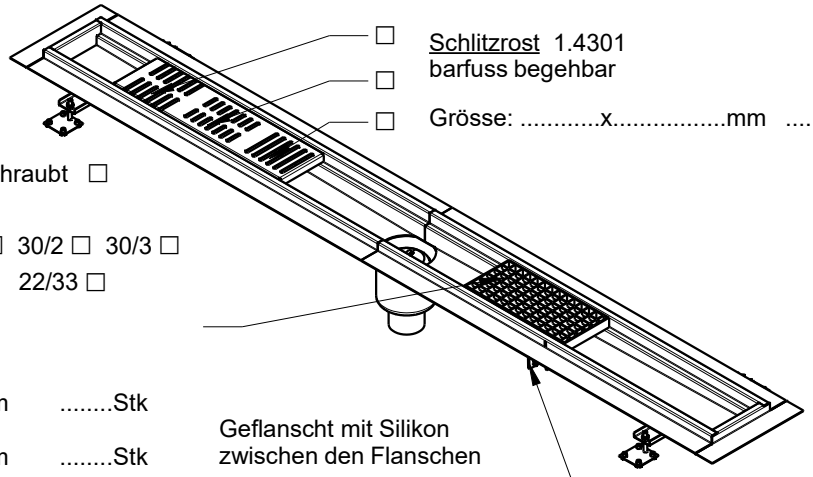

☐ Schlitzrost 1.4301
barfuss begehbar

☐

☐ Grösse: .....x.....mm .....Stk

Gitterrost Gitterrost verschraubt ☐

V2A ☐ verzinkt ☐

Tragstab: 20/2 ☐ 25/2 ☐ 25/3 ☐ 30/2 ☐ 30/3 ☐

Masche: 33/11 mm ☐ 22/22 ☐ 22/33 ☐

mit arrondierten Kanten

mit einfachem Gleitschutz ☐

Grösse: ..... x .....mm .....Stk

Grösse: ..... x .....mm .....Stk

1. Mass = Tragstabmass

Geflanscht mit Silikon
zwischen den Flanschen
durch Sanitär Installateur ☐
ab 3m Länge
Zusammengeschweisst ☐

Kleberand mit Epoxigrund
grundiert und mit Quarz-
sand abgestreut / RS765 ☐

Rinnenrand mit Epoxi-
Quarzsandgemisch ☐
gefüllt / RS766

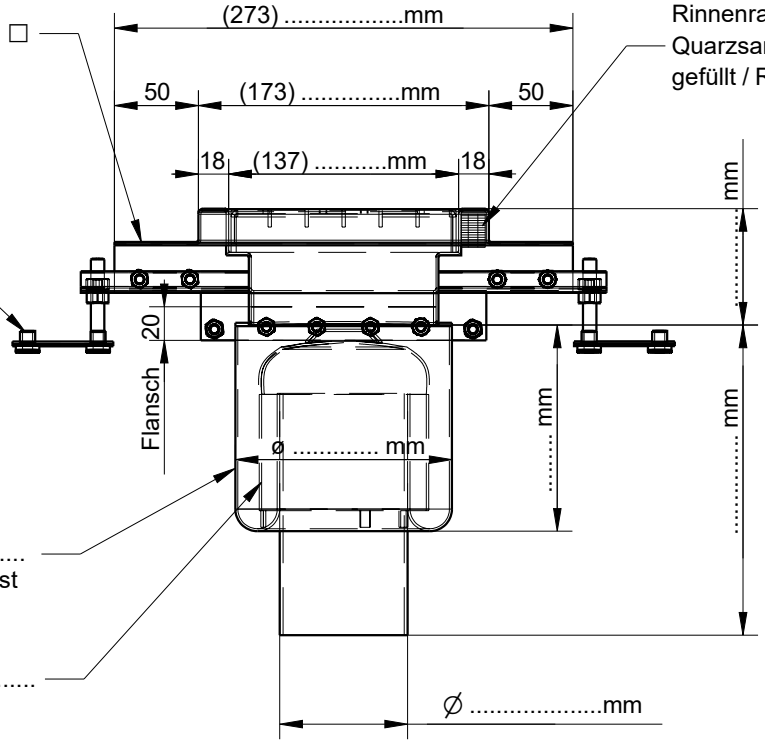

Montagefüsse
M8x50mm
seitlich an
Rinne ☐

BA - Unterteil Typ

RS ..... DN.....
an Rinne angeschweisst

Glocke RS .....

☐ Übergansbride

☐ Rückstaudichtung