# Resitec - Rostvarianten zu Duschrinnen
# Massblatt / fiche technique des mesures

Material: 1.4301 (V2A)

Variante VIII ☐

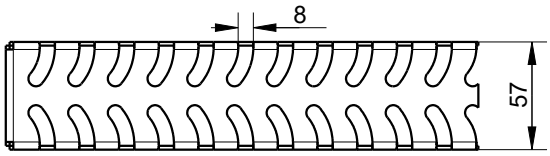


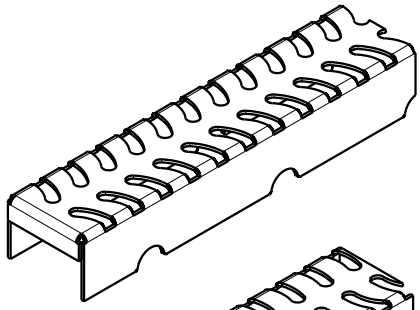

Variante IX ☐

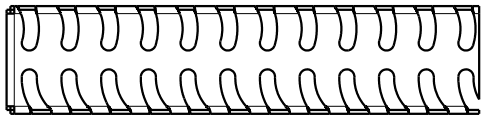

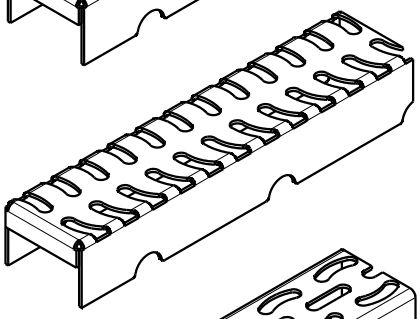

Variante X ☐

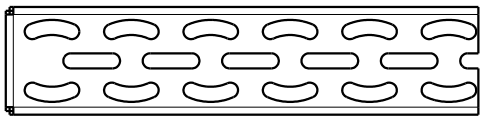

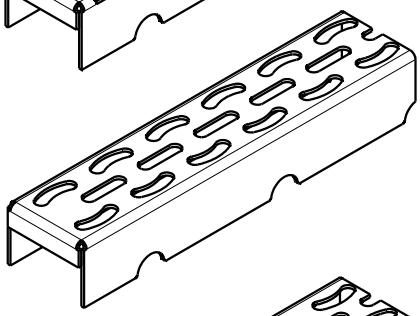

Variante XI ☐

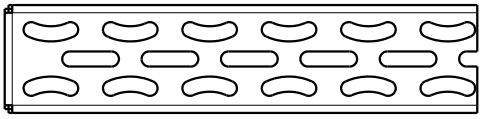

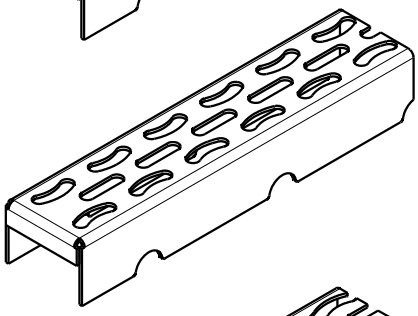

Variante XII ☐

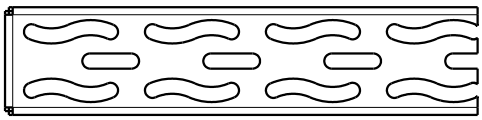

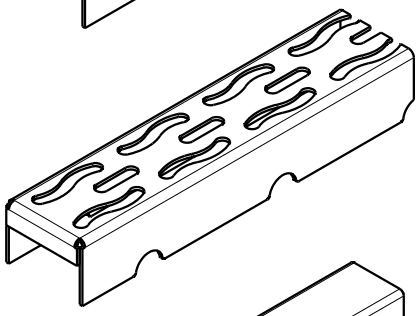

Variante XIII ☐

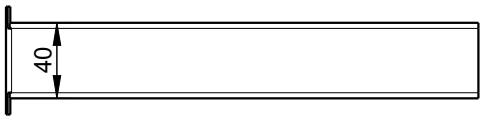


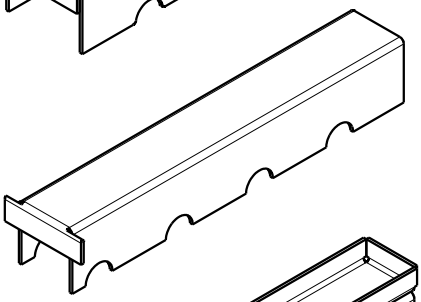

Variante XIV ☐

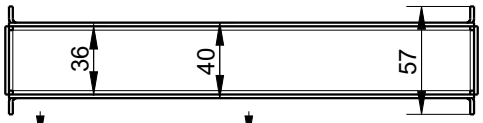


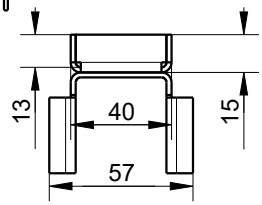


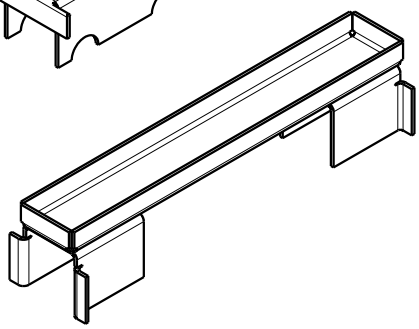

**Achtung: Bei dieser Rostvariante wird die Rinne um 13mm höher als die nachfolgenden Skizzen Blatt 745 - Blatt 748**