# Resitec - Schlitzrinne mit Kleberand und Zarge, Schlitz 30 mm, ohne Auslafkasten

Material Rinne: 1.4404 (V4A) Rinne ohne Gefälle

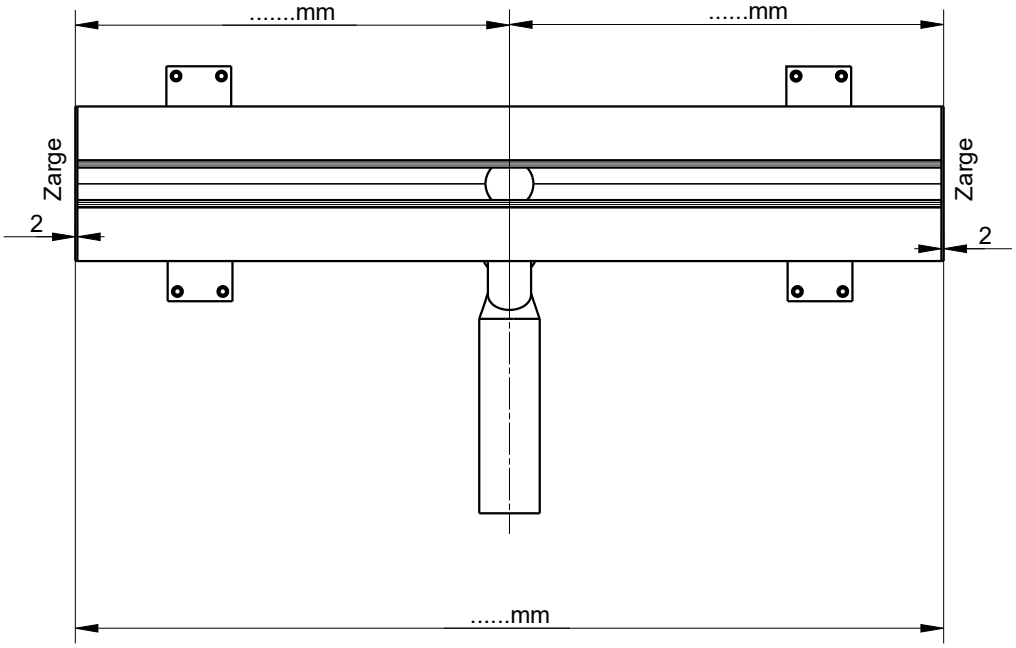


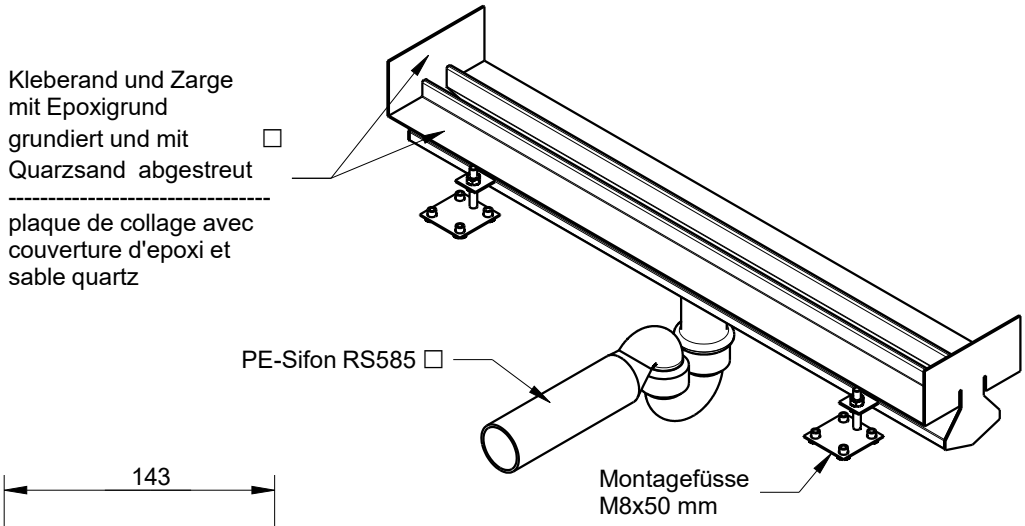


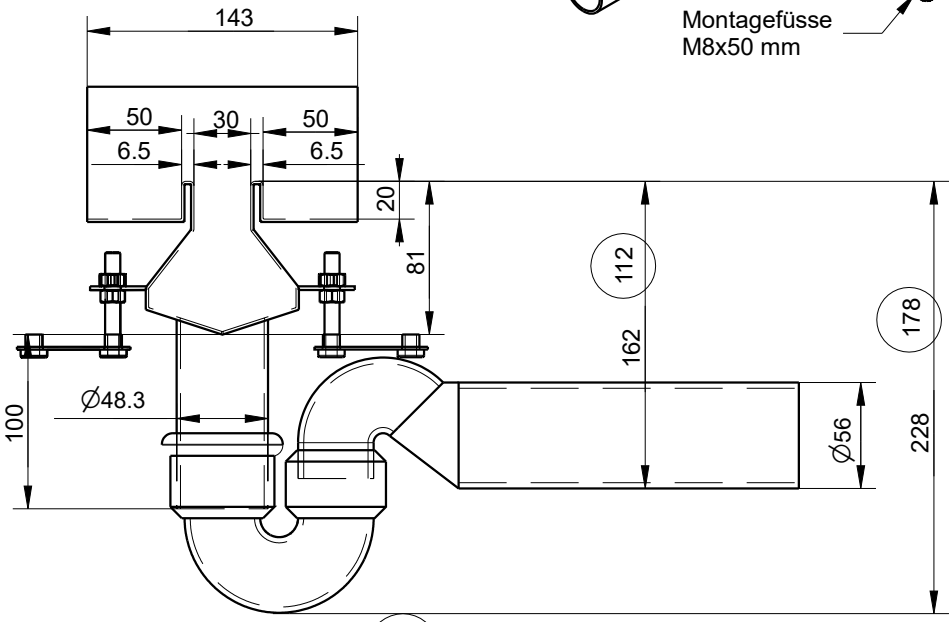


= Mindestmass bei Stutzenlänge 50 mm