Resitec - Schlitzrinne mit umlaufendem Kleberand, Schlitz 30 mm, ohne Auslafkasten

Material Rinne: 1.4404 (V4A) Rinne ohne Gefälle

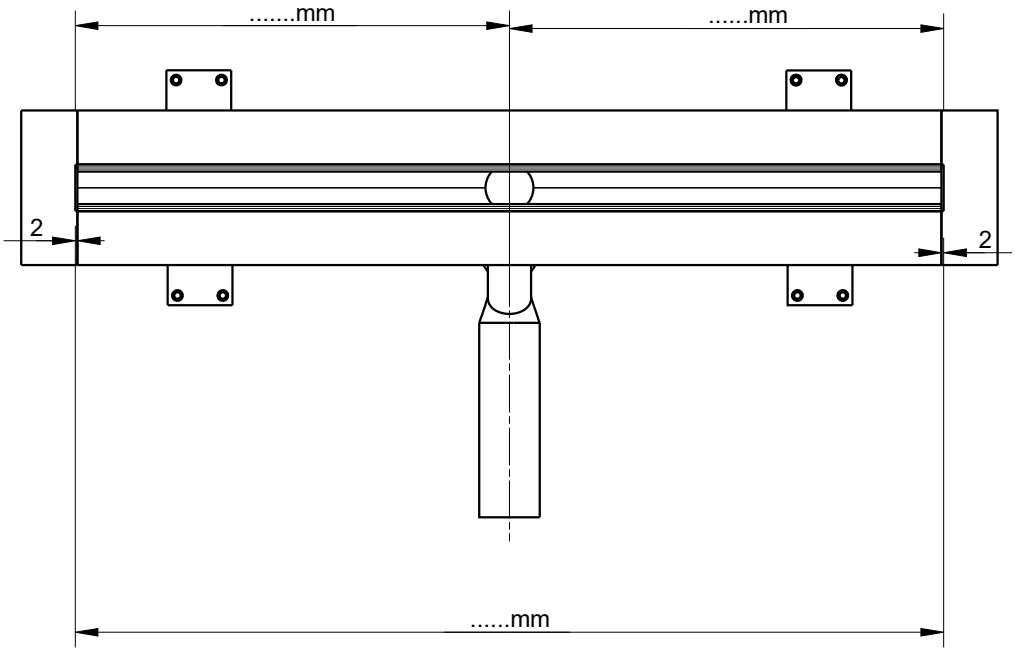

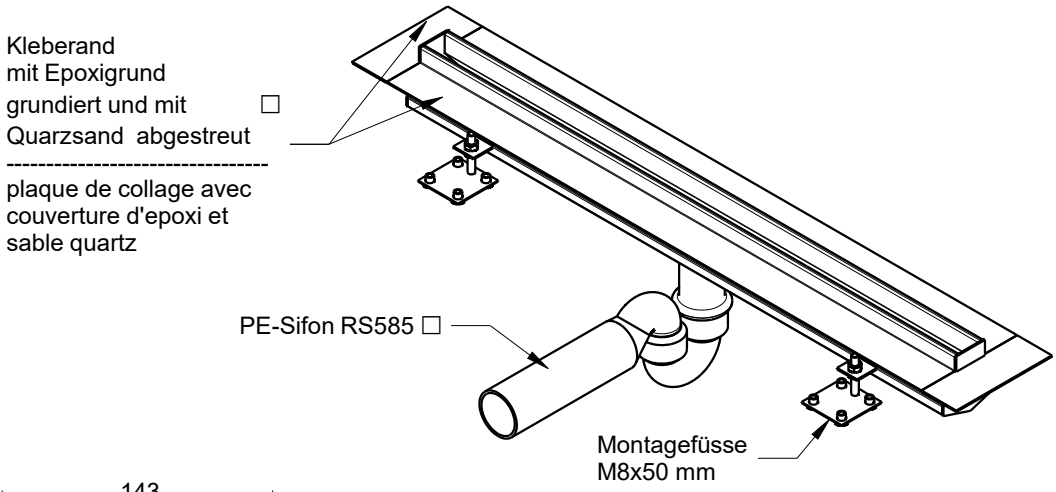

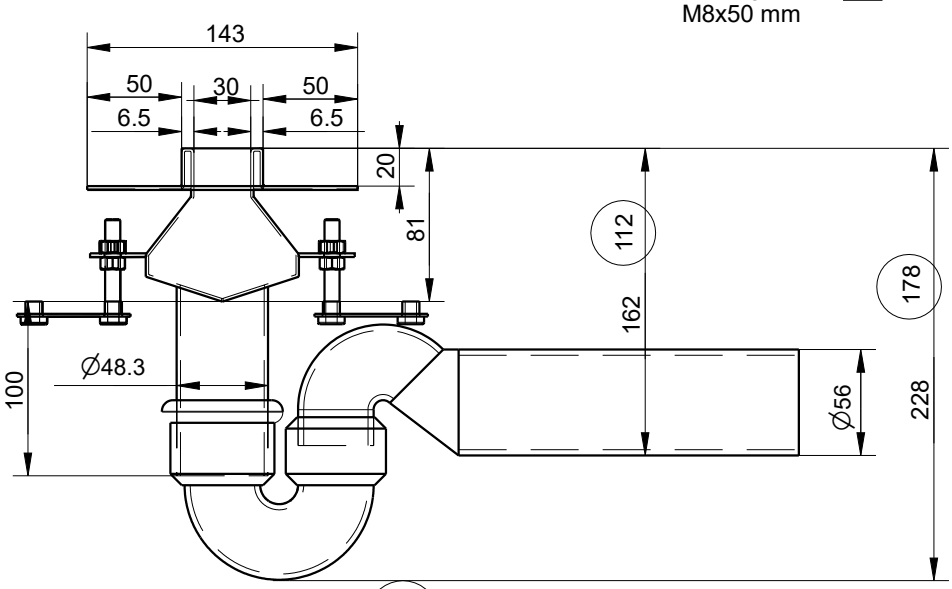

= Mindestmass bei Stutzenlänge 50 mm