Resitec - Schlitzrinne

Material Rinne: 1.4404 (V4A), gebeizt

Rinne **mit** Gefälle

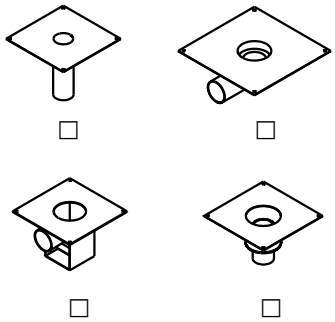

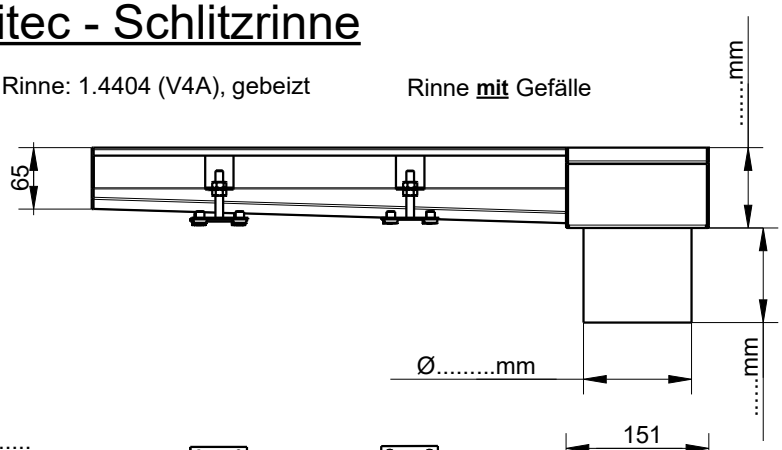

BE / BA - Unterteil Typ RS.....DN.....
vorgängig verlegt ☐
an Rinne angeschweisst ☐
mit Sekundär-Dichtung ☐
ohne Sekundär-Dichtung ☐

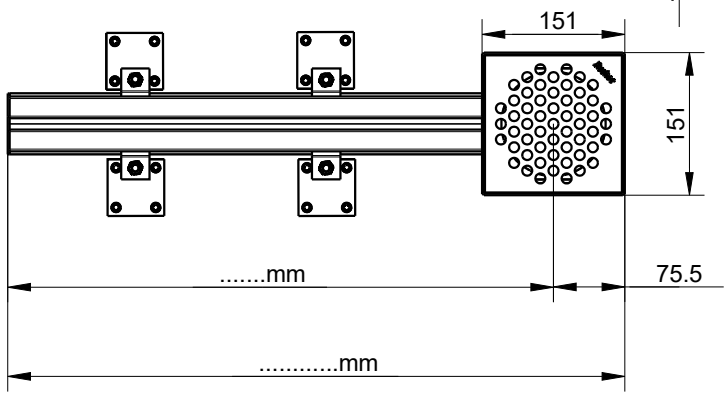

☐ Rückstaudichtung
joint de refoulement

☐ Übergangsbride
Collier d'union intermédiaire

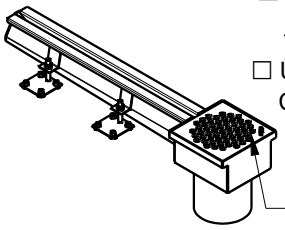

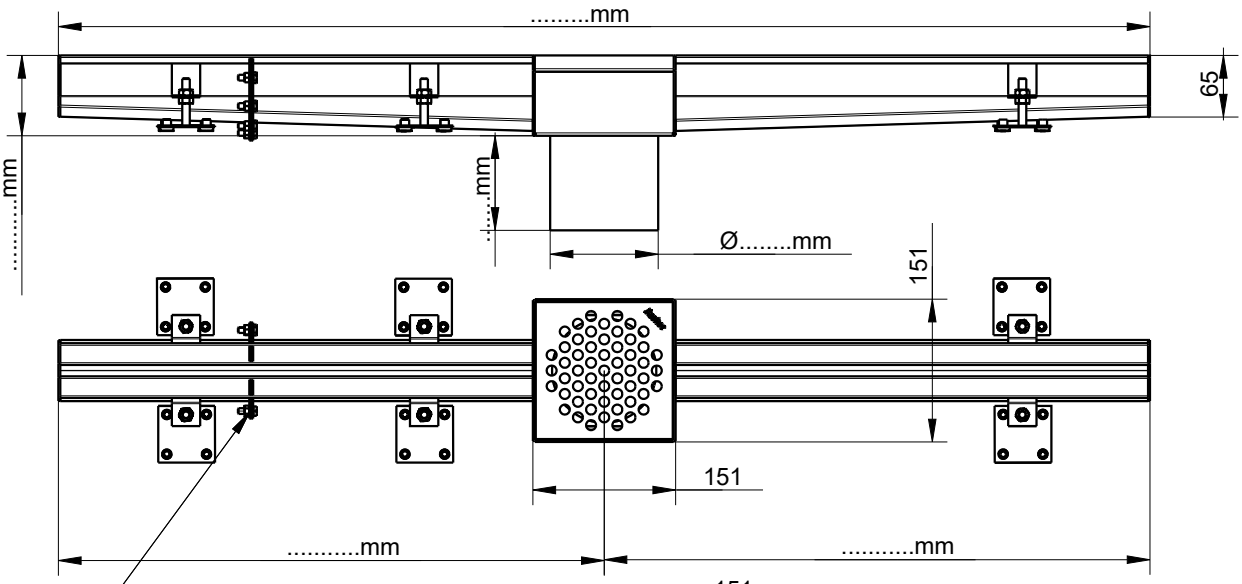

Geflanscht mit Silikon
zwischen den Flanschen
durch Sanitär Installateur
ab 3 m Länge

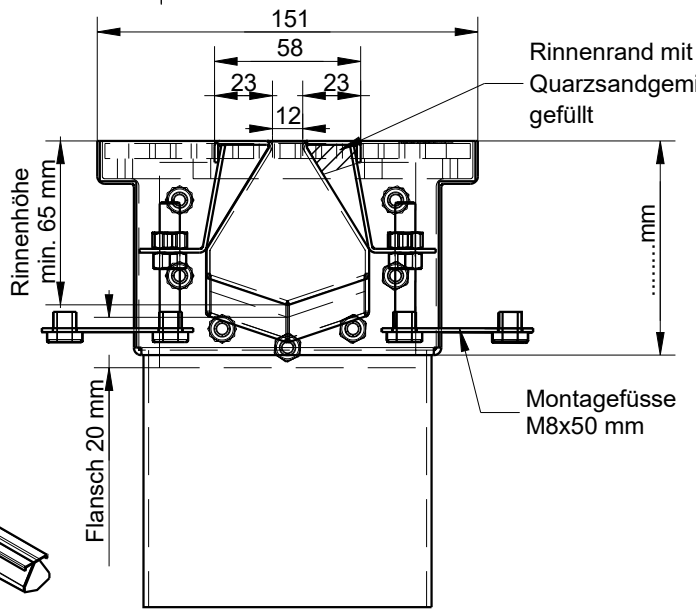

Rinnenrand mit Epoxi-
Quarzsandgemisch ☐
gefüllt
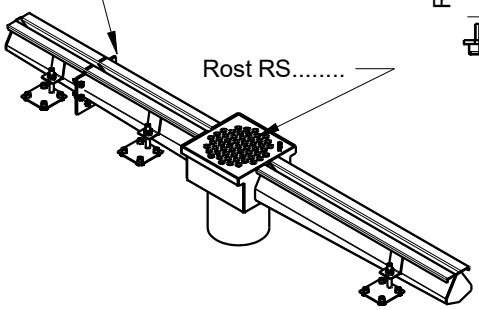
Montagefüsse
M8x50 mm