Resitec - Schlitzrinne verdeckt an Wand mit Auslaufkasten exzentrisch sowie mit Kleberand und Zarge

Material Rinne: 1.4404 (V4A) Rinne **ohne** Gefälle

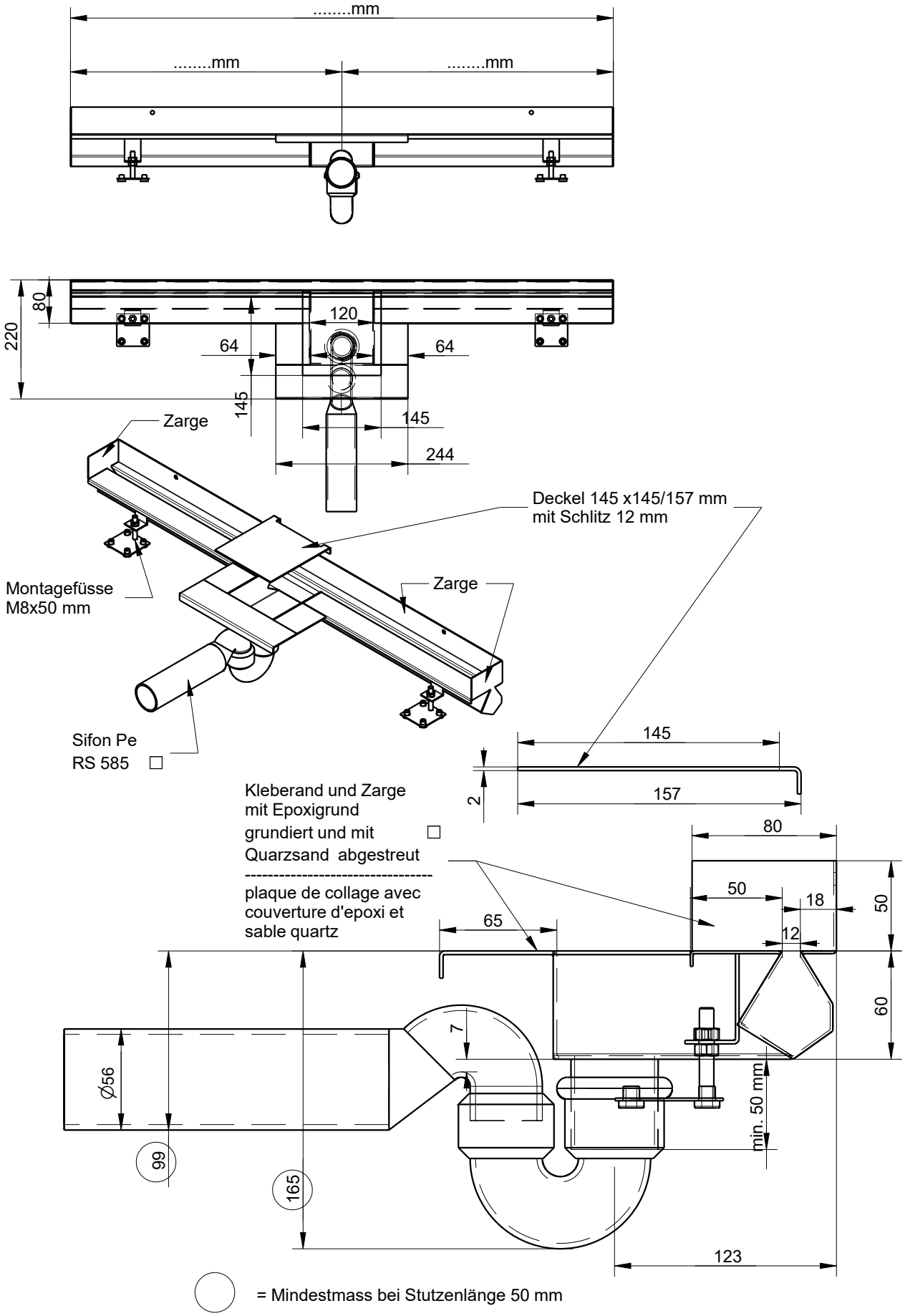

= Mindestmass bei Stutzenlänge 50 mm