Resitec - Schlitzrinne verdeckt mit Zarge am Ende

Material Rinne: 1.4404 (V4A) Rinne **ohne** Gefälle

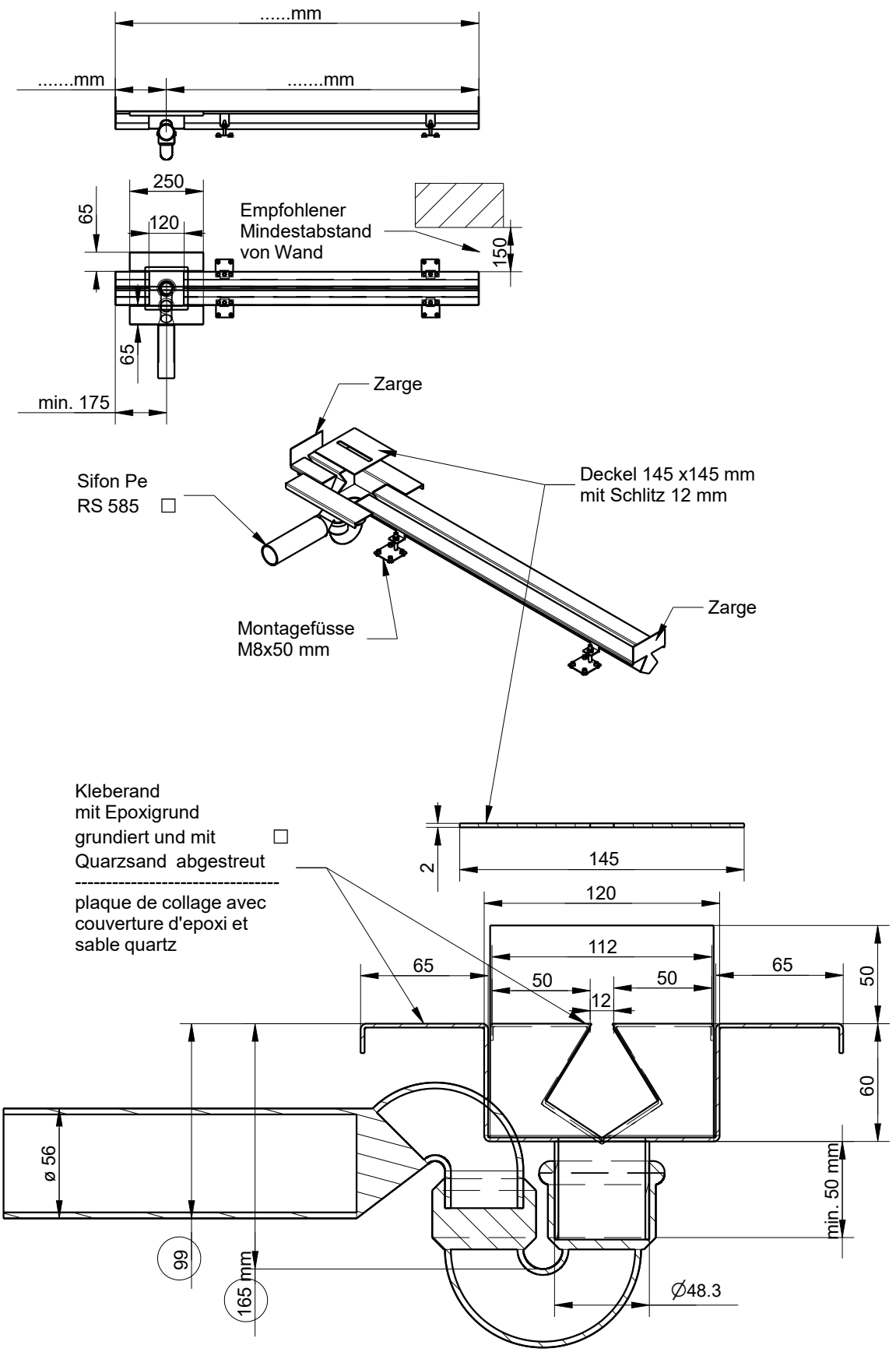

= Mindestmass bei Stutzenlänge 50 mm

Section A-A