Resitec - Schlitzrinne für Wandeinbau mit Seitenprofil 20 mm links
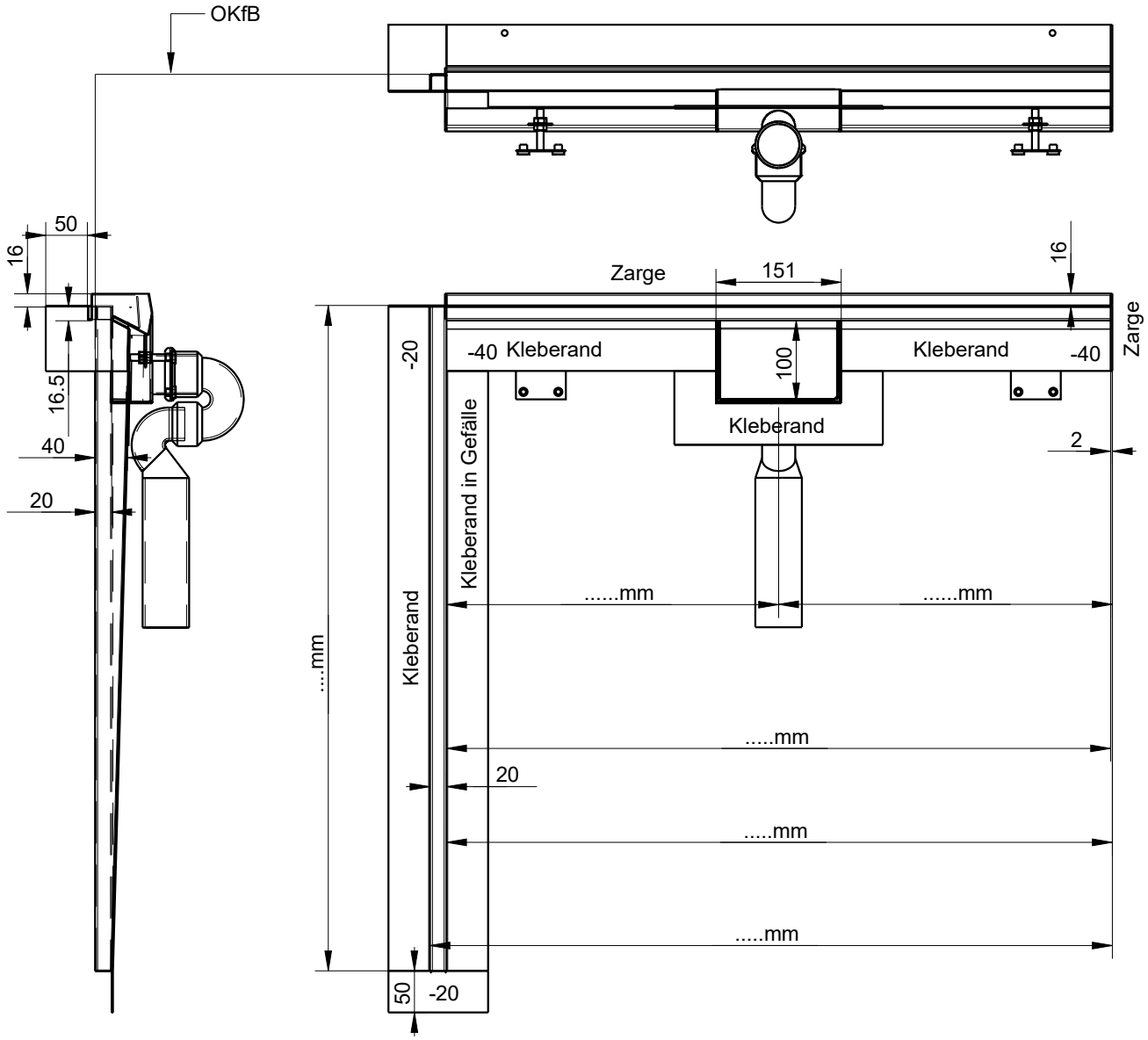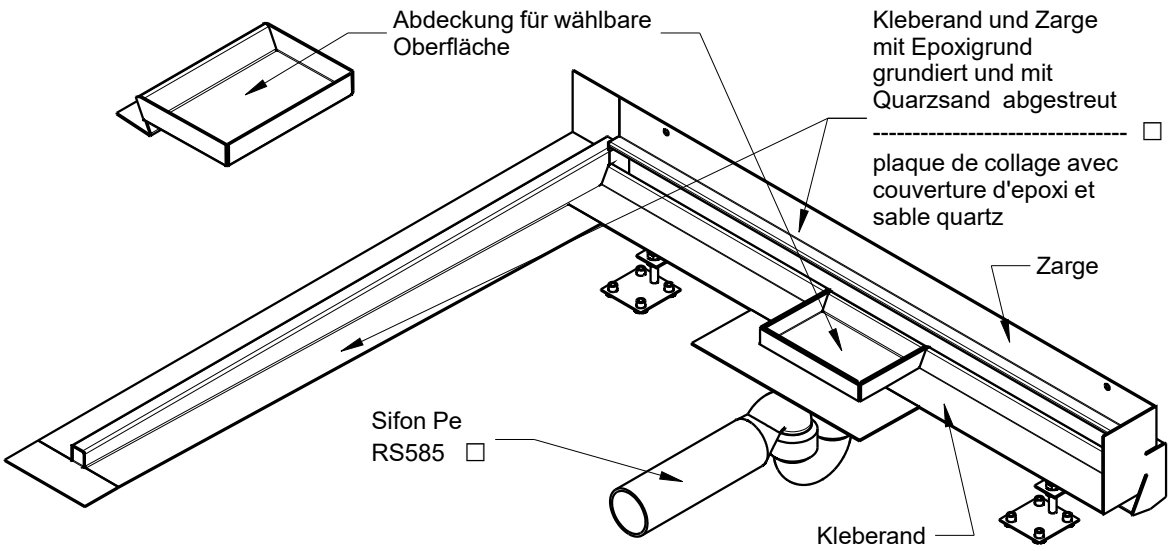
Material Rinne: 1.4404 (V4A) / 1.4301 (V2A) Rinne **ohne** Gefälle