Resitec - Versorgungssäule 4-eckig
Massblatt / fiche technique des mesures

Material: 1.4301 (V2A)

RS833 Säule mit Befestigungsflansch 200/200/4mm ☐

RS833K Säule mit Befestigungsflansch/Klebeblech 400/400/4mm ☐

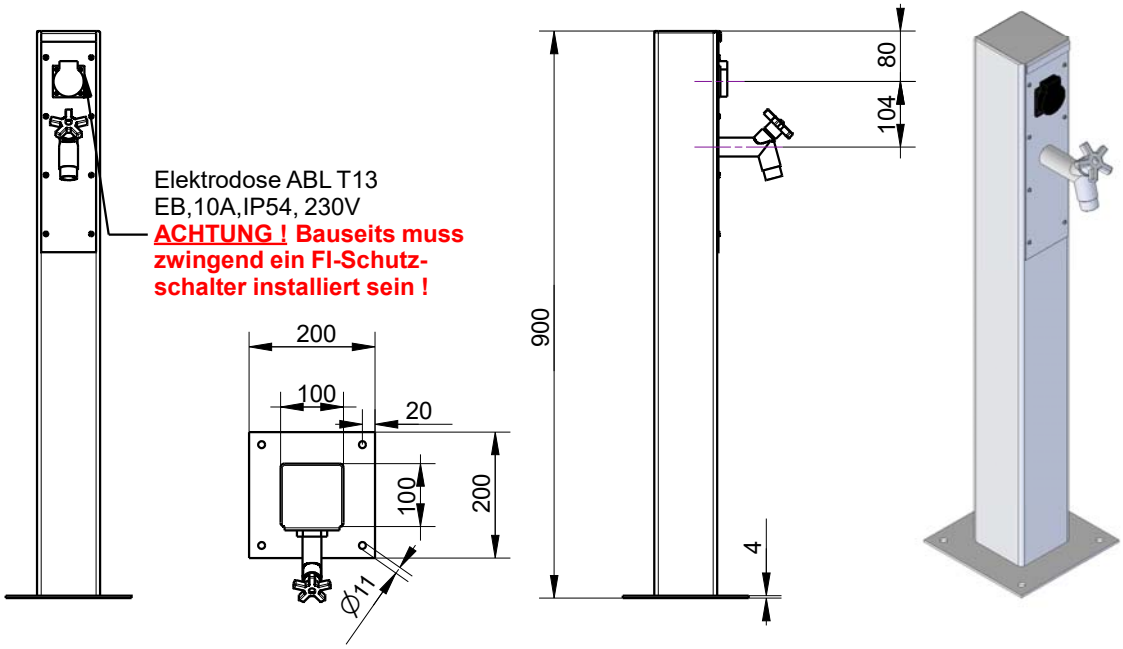
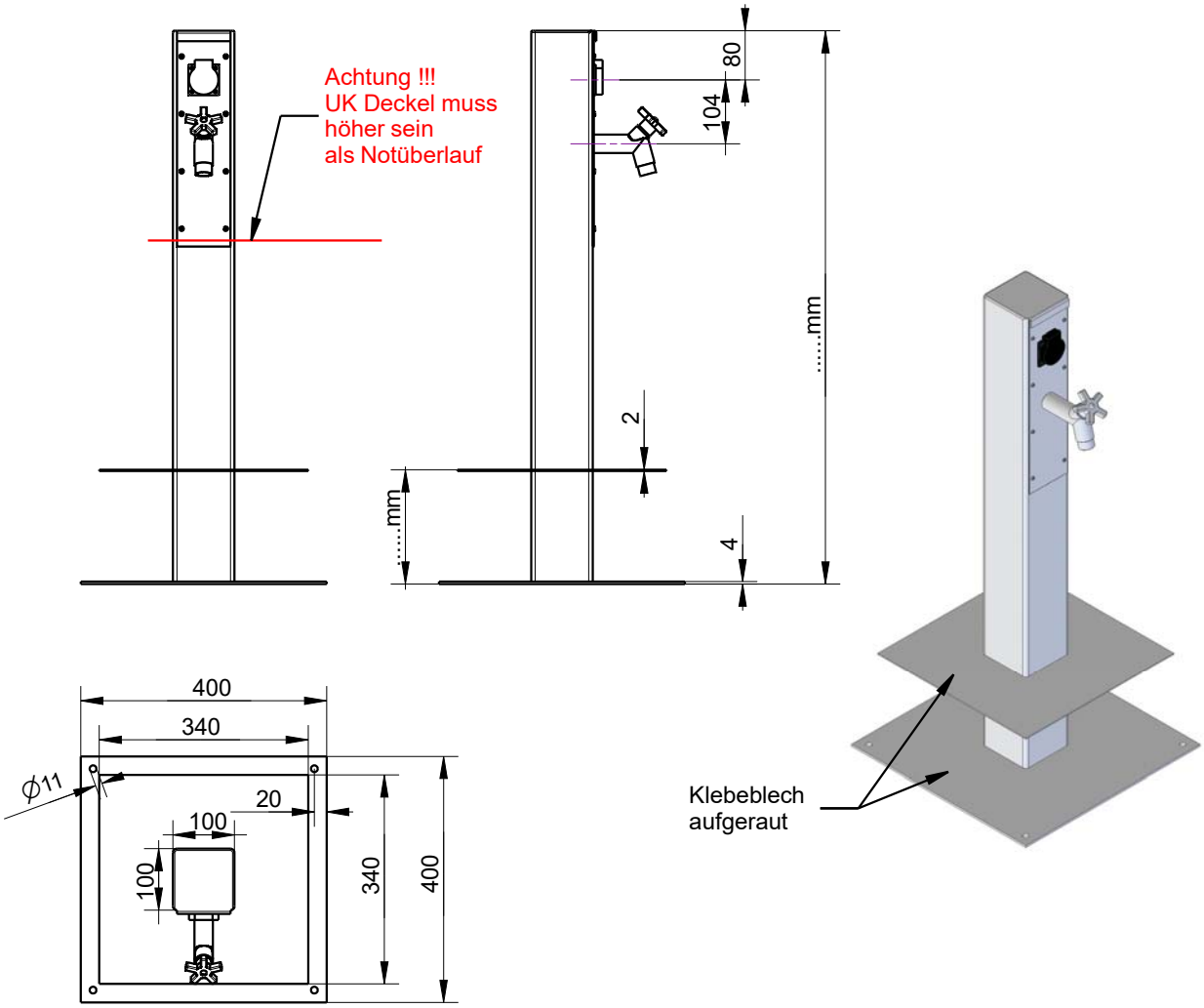
RS833KK Säule mit Befestigungsflansch/Klebeblech 400/400/4mm sowie 2. Klebeblech 340/340/2mm ☐