Resitec - Versorgungssäule 7-eckig
Massblatt / fiche technique des mesures

Material: 1.4301 (V2A)

RS835 Säule mit Befestigungsflansch 200/200/4mm ☐

RS835K Säule mit Befestigungsflansch/Klebeblech 400/400/4mm ☐

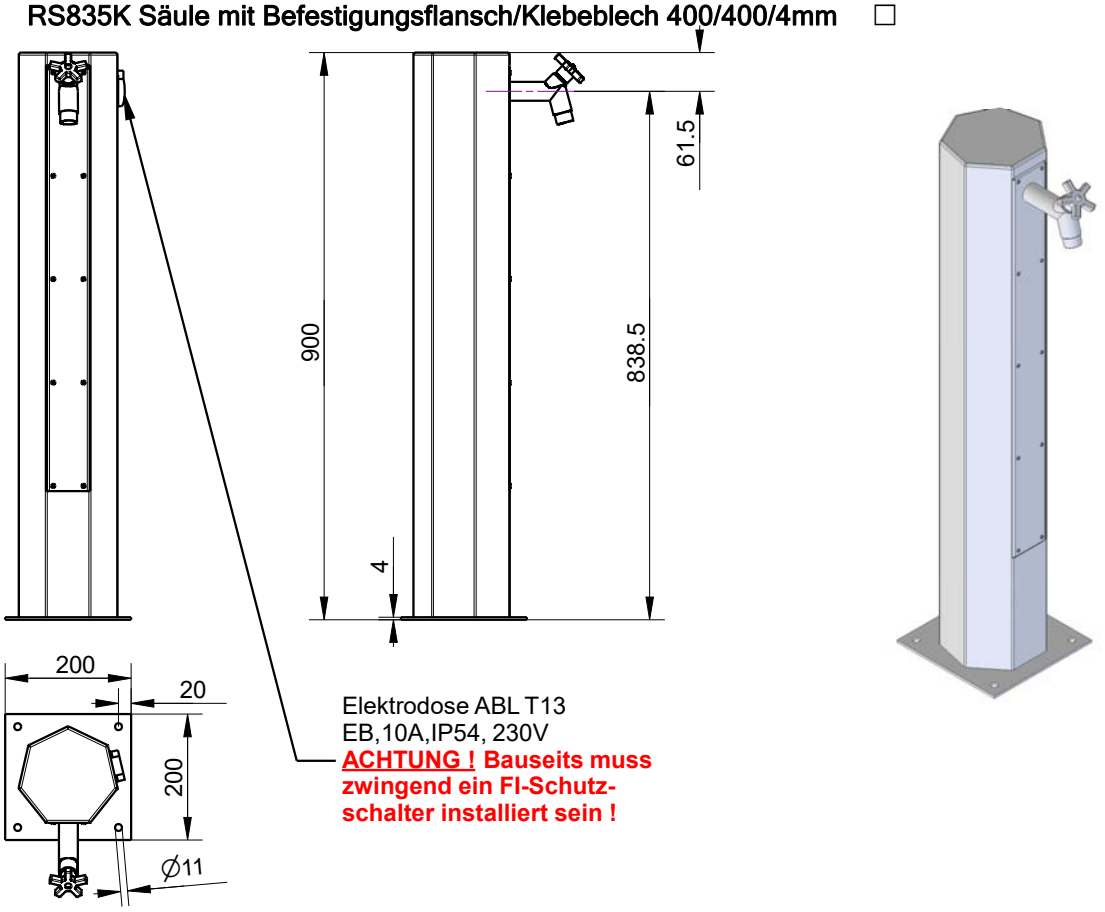
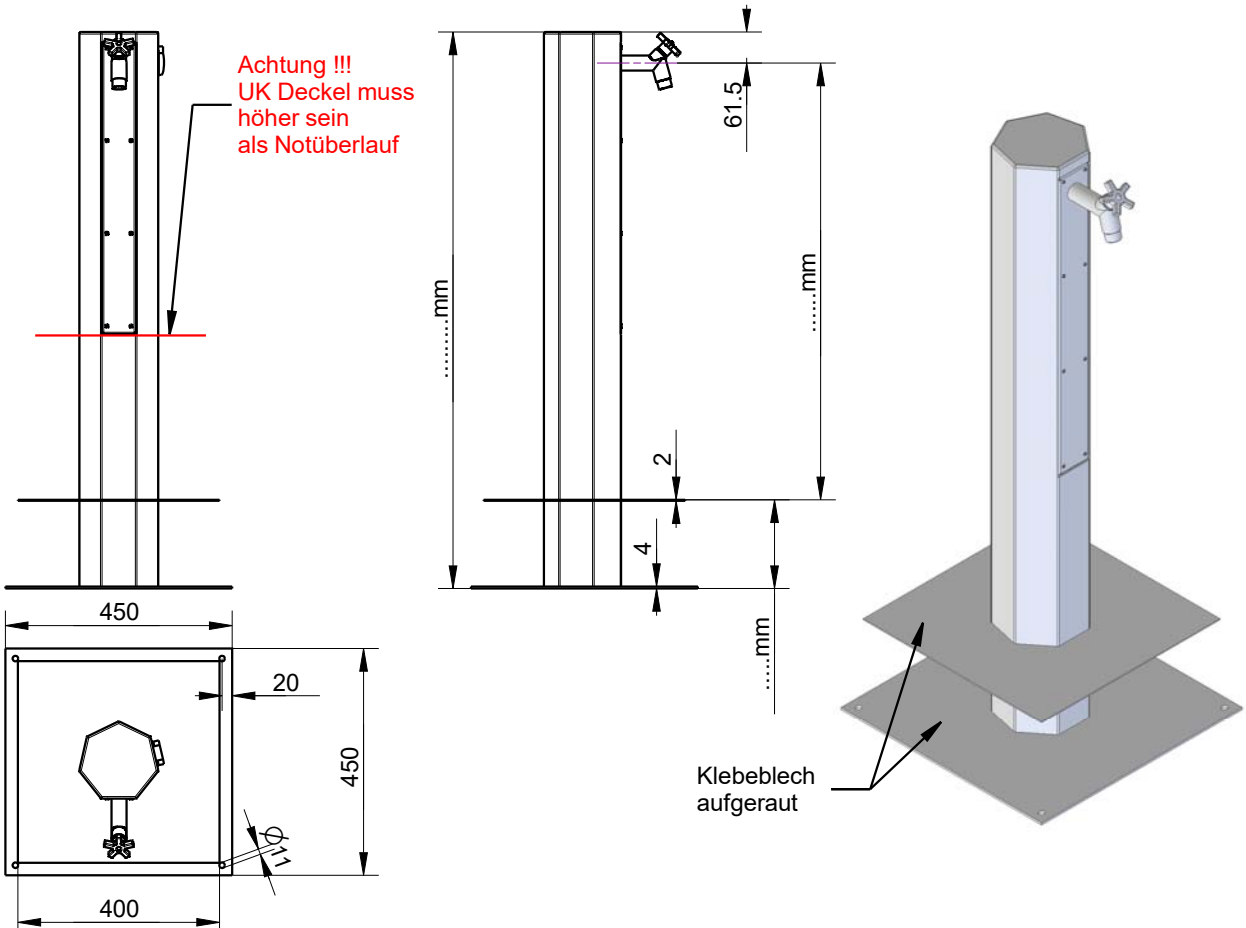
RS835KK Säule mit Befestigungsflansch/Klebeblech 450/450/4mm sowie 2. Klebeblech 400/400/2mm ☐