Resitec Einlaufteil RS587.60
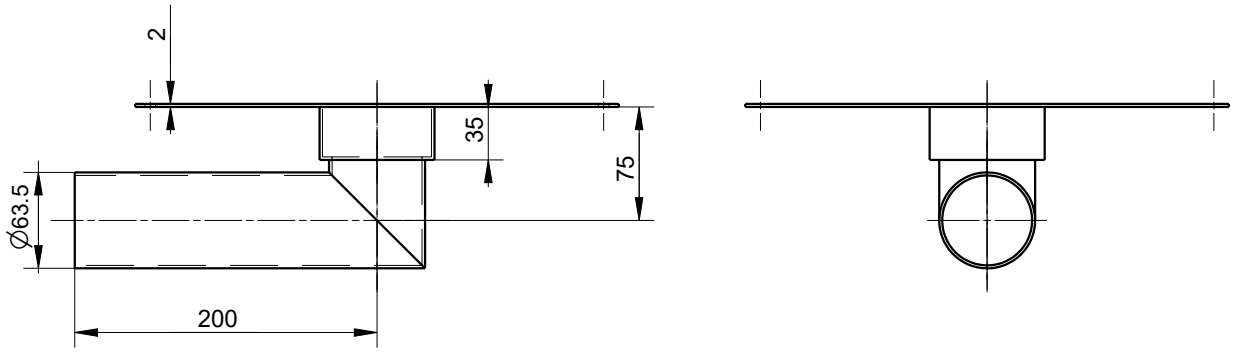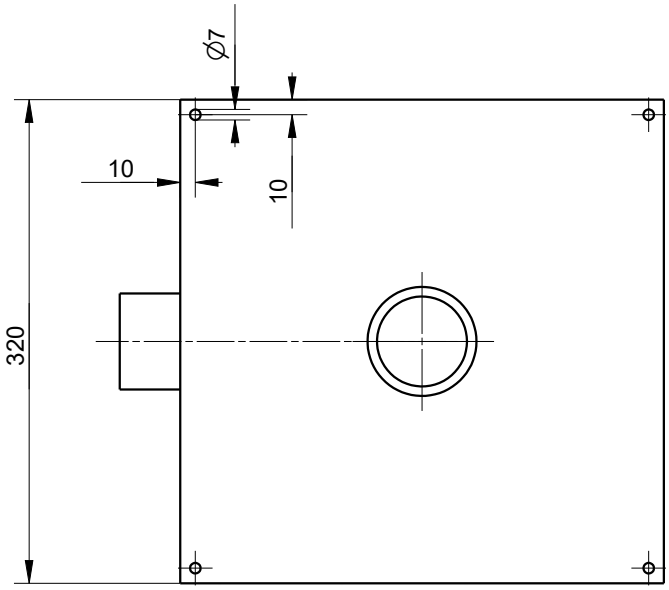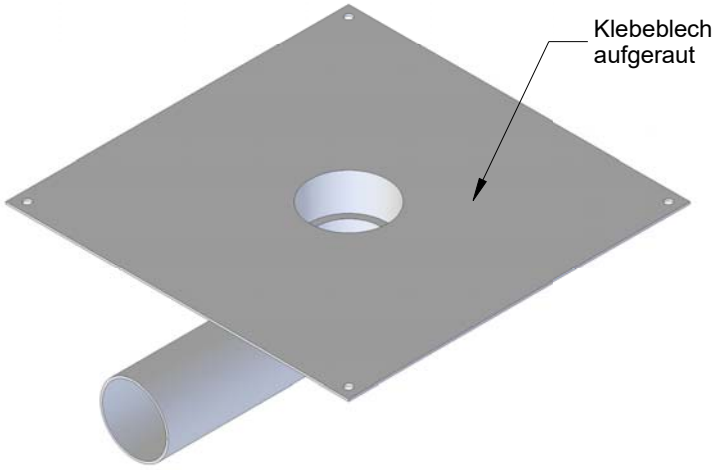
Material : rostfreier Stahl 1.4401 / V4A