Resitec Einlaufteil RS587.60 spezial mit einseitg abgewinkeltem Klebeblech
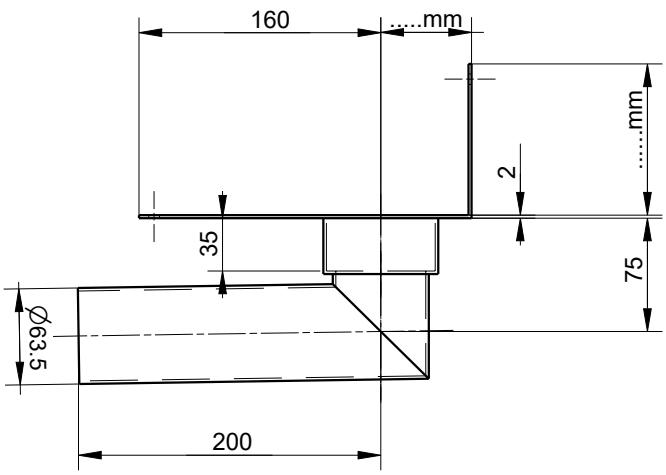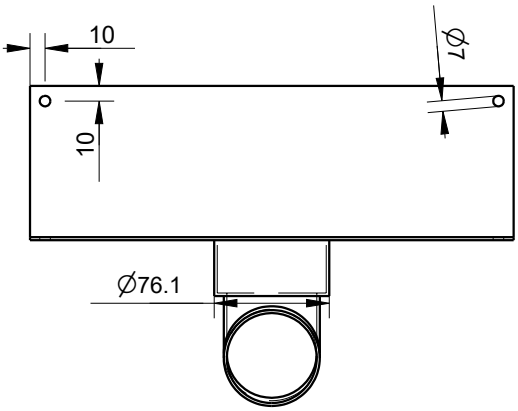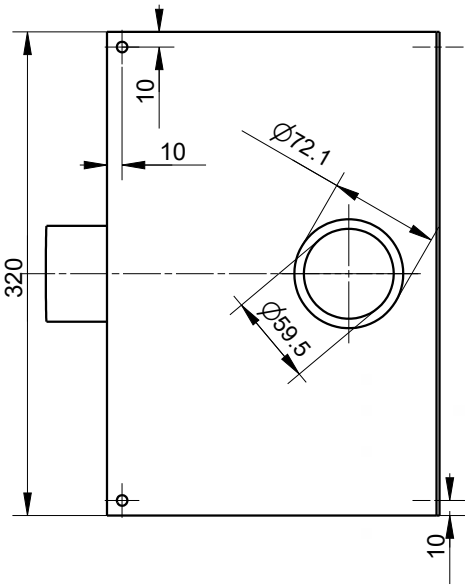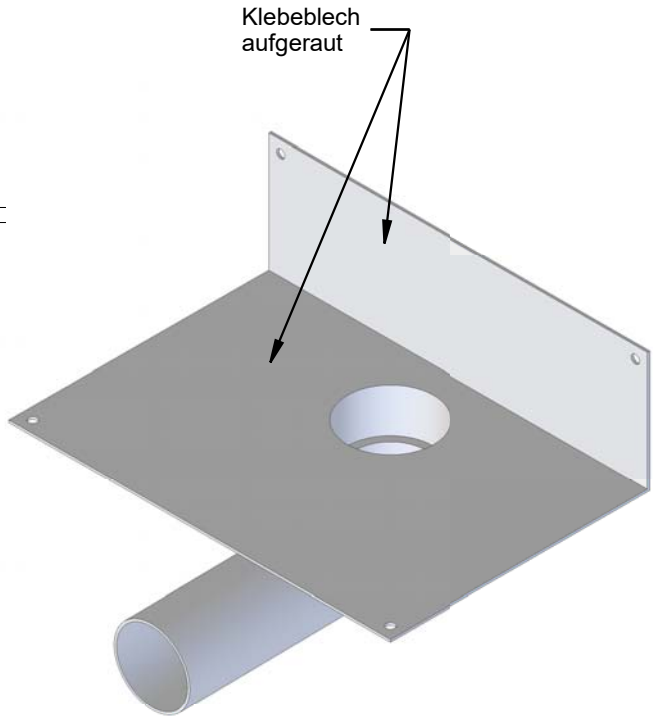
Material : rostfreier Stahl 1.4401 / V4A