ACO-Resitec - Schlitzrinne ohne Gefälle

Material Rinne: 1.4404 (V4A)

☐

Geruchverschluss
für Stutzen ø 110mm
Nr.97267

ø 63 Nr. 445392 ☐
ø 75 Nr. 402663 ☐
ø110 Nr. Z398497 ☐

ø 63 Nr. 445391 ☐
ø 75 Nr. 405311 ☐
ø110 Nr. Z398496 ☐

Stutzen ø110mm für Gully EG150

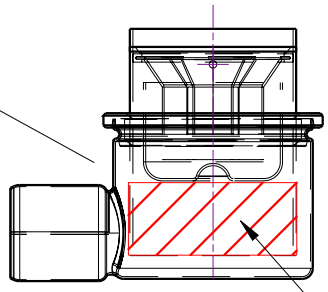

Stutzen im schraffierten Bereich auf OK horizontalen Auslauf kürzen damit der Abfluss nicht behindert wird!!

Heelsafe
Klasse L15
barfuss begehbar
408022 1.4301 (V2A) ☐
408122 1.4404 (V4A) ☐

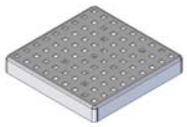

Quadrato
Klasse L15
barfuss begehbar
408092 1.4301 (V2A) ☐
408192 1.4404 (V4A) ☐

Sieb 1.4404
Nr. 97285 ☐

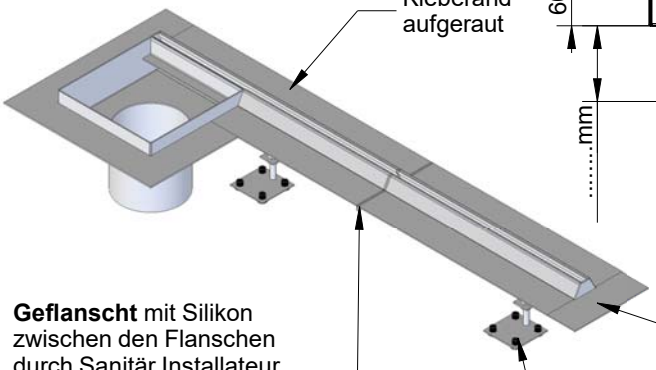

Kleberand aufgeraut

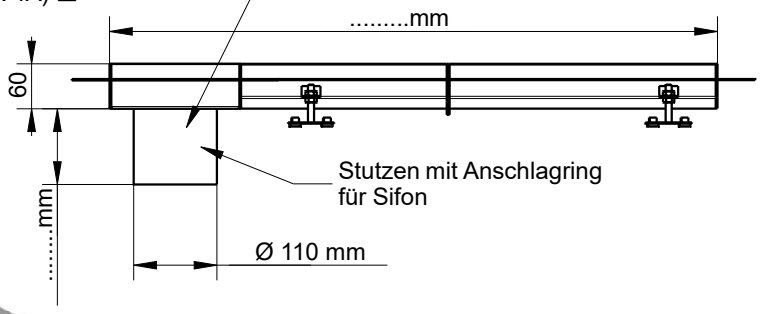

Geflanscht mit Silikon zwischen den Flanschen durch Sanitär Installateur ab 3 m Länge ☐
Geschweisst vor Ort durch ACO/Resitec ☐

Kleberand mit Epoxigrund grundiert und mit Quarzsand abgestreut ☐
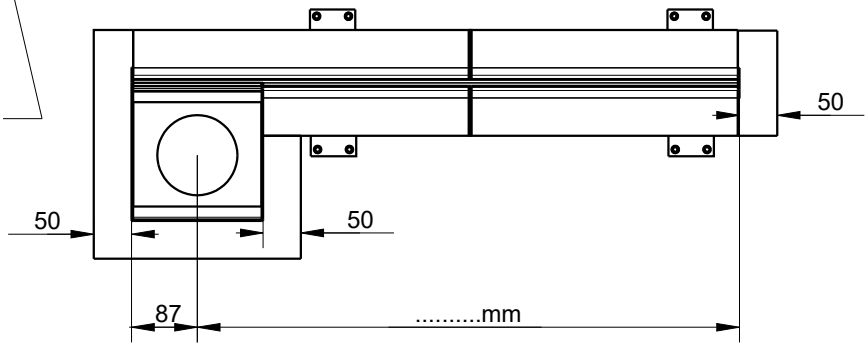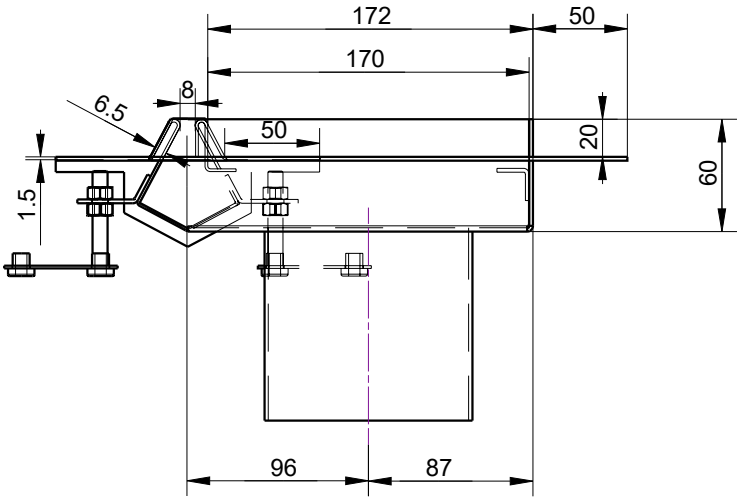
Montagefüsse M8x50 mm seitlich an Rinne